Schnitt A-A

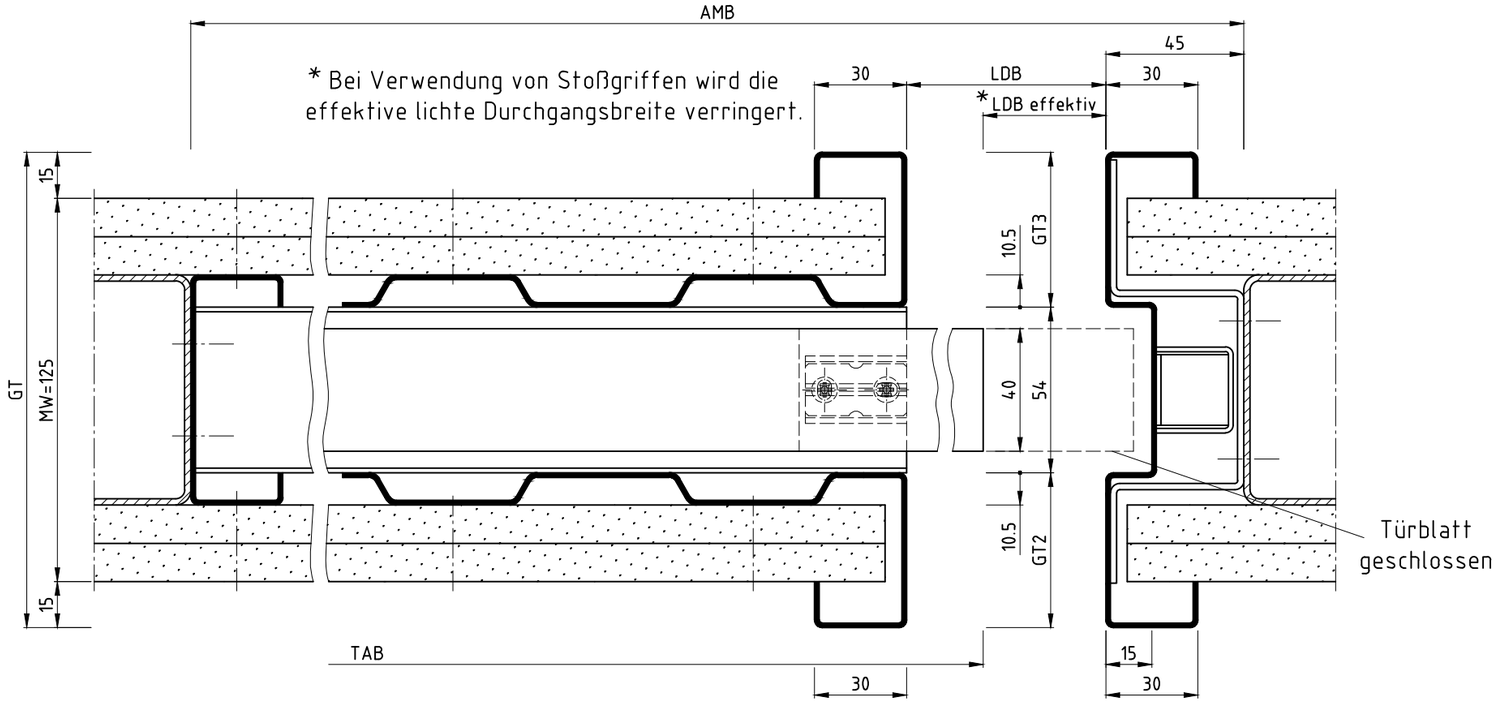

Schnitt B-B

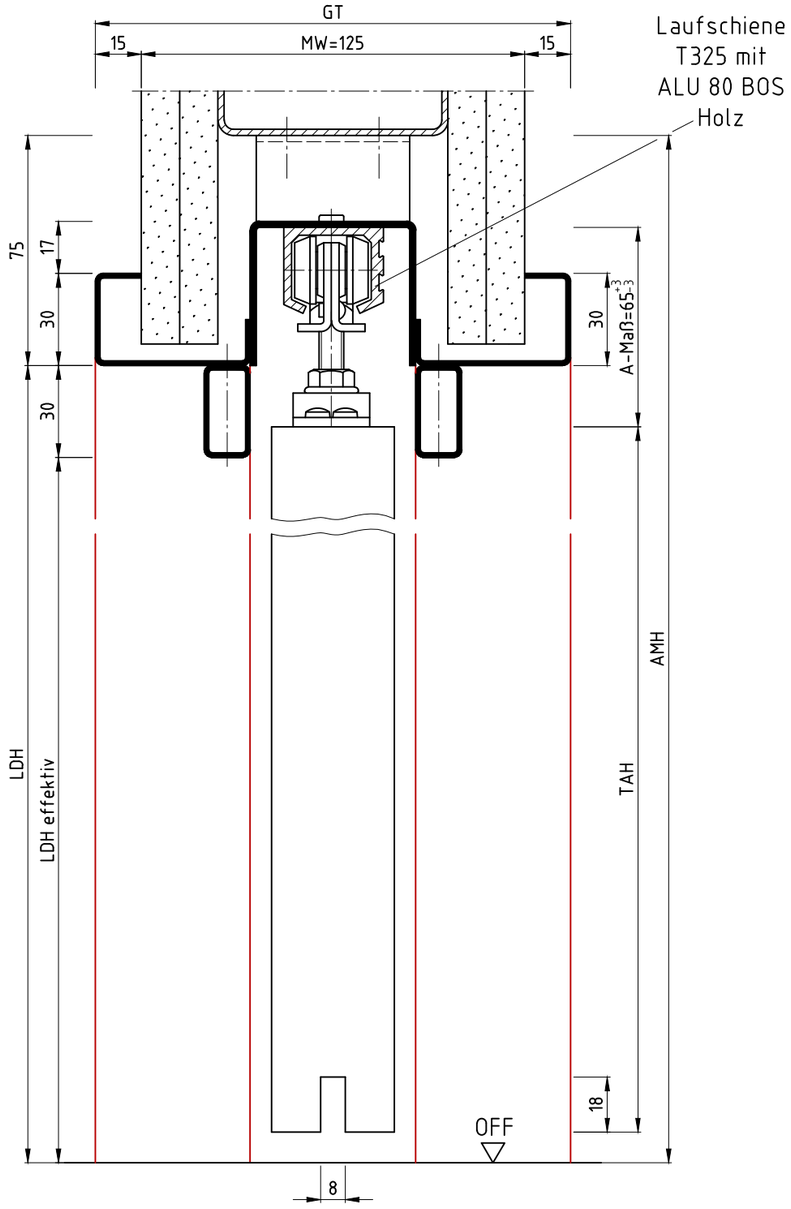

LDB	LDH	LDH effektiv	AMB	AMH	TAB	TAH
561	2015	1985	1354,5	2090	610	1985
686	2015	1985	1604,5	2090	735	1985
811	2015	1985	1854,5	2090	860	1985
936	2015	1985	2104,5	2090	985	1985
1061	2015	1985	2354,4	2090	1110	1985
561	2140	2110	1354,5	2215	610	2110
686	2140	2110	1604,5	2215	735	2110
811	2140	2110	1854,5	2215	860	2110
936	2140	2110	2104,5	2215	985	2110
1061	2140	2110	2354,5	2215	1110	2110

AMB= LDBx2+232,5
AMH= LDH+75
TAB= LDB+49
TAH= LDH effektiv

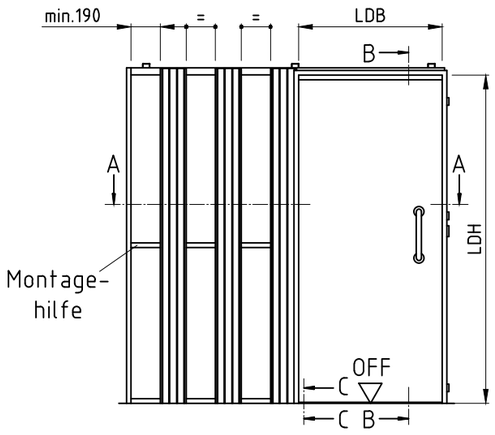

Ansicht: DIN rechts
spiegelbildlich: DIN links

Detail C-C
Führungszapfen

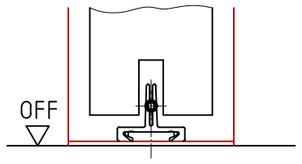

lSidW
mit ALU 80 BOS Holz

Die Massiv- und Ständerwerkswände bzw. deren Profile müssen so ausgebildet sein, dass sie die statischen und dynamischen Kräfte, welche sich aus der Belastung des verwendeten Türelements ergeben, zuverlässig und nachhaltig aufnehmen können.

	Name	Datum/Date
Bearbeiter	L.Ni	18.01.2018
Prüfer	K.Wa	01.04.2019

REV.	Änderung	Name	Datum
K	Tiefe der Lamelle bemaßt	T.We	11.08.2022
J	2-flg. mit Glastürblatt eingef.	T.We	26.04.2021
I	A-Maß eingefügt	L.Ni	23.09.2020
H	2-flg. v.d. Wand raus gen.; überarbeitet	T.We	31.03.2020
G	2-flg. vor die Wand neu.; -E/-S raus	T.We	15.11.2019
F	2-flg. Variante eingefügt	T.We	16.10.2019
E	Revisionleiste Magneo Glas geändert	T.We	14.08.2019

LineaCompact
Ständerwerk
LineaCompact, stud wall

Zeich.Nr./Drawing No: D0005451.dwg-1/14 Rev.: K
ArtikelNr./Article No: Rev.:
Status: Freigegeben
Maßstab/Scale: 1:2

BOS Best Of Steel
Best Of Steel GmbH
D-48271 Emsdetten
www.BestOfSteel.de

Toleranzen für Stahlzargen nach DIN 18111, weitere Maßangaben nach Allgemeintoleranzen DIN ISO 2768-m.
Tolerances for steel frames according to DIN 18111, further specifications according to general tolerances DIN ISO 2768-m.

Technische Änderungen vorbehalten
Subject to technical modifications

Schnitt A-A

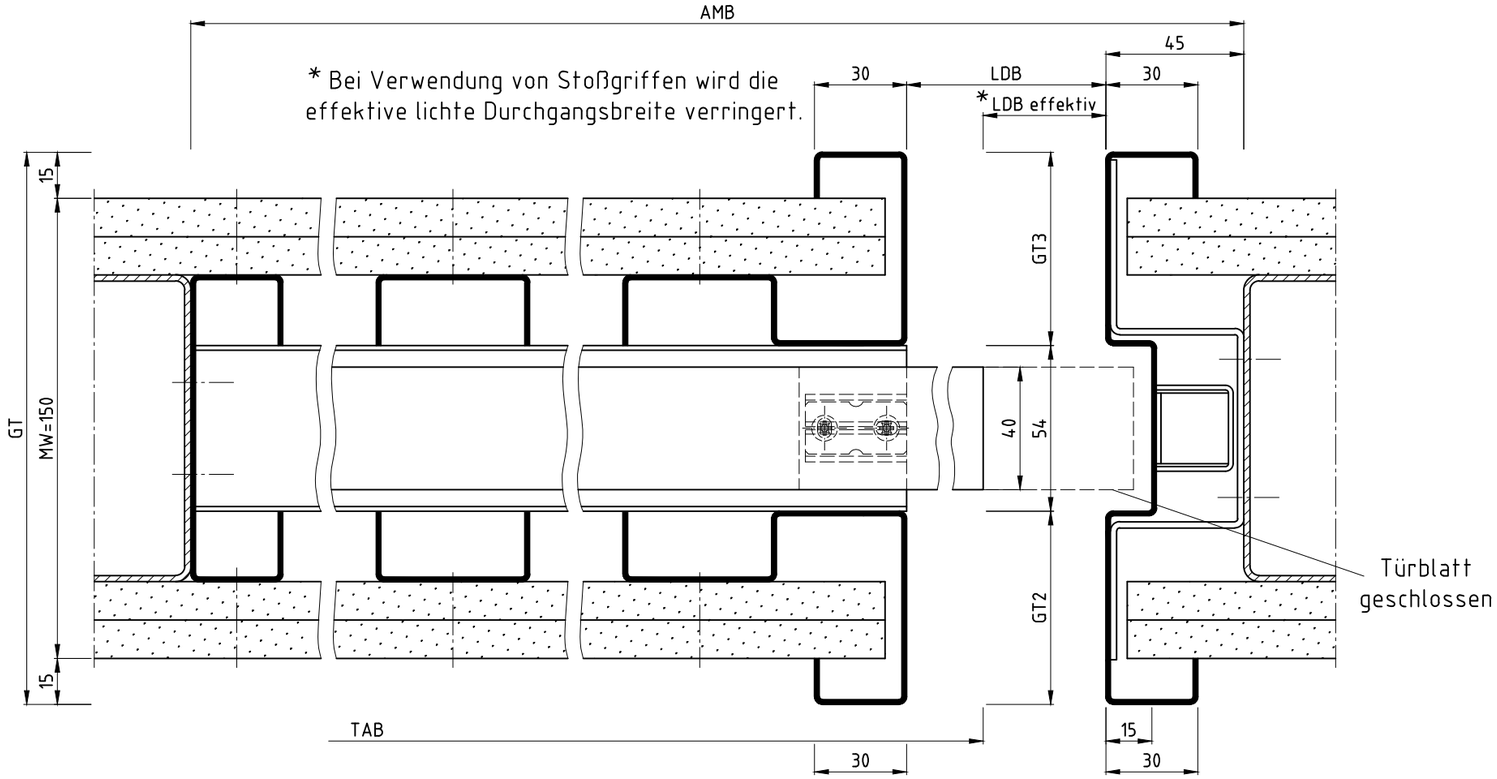

Schnitt B-B

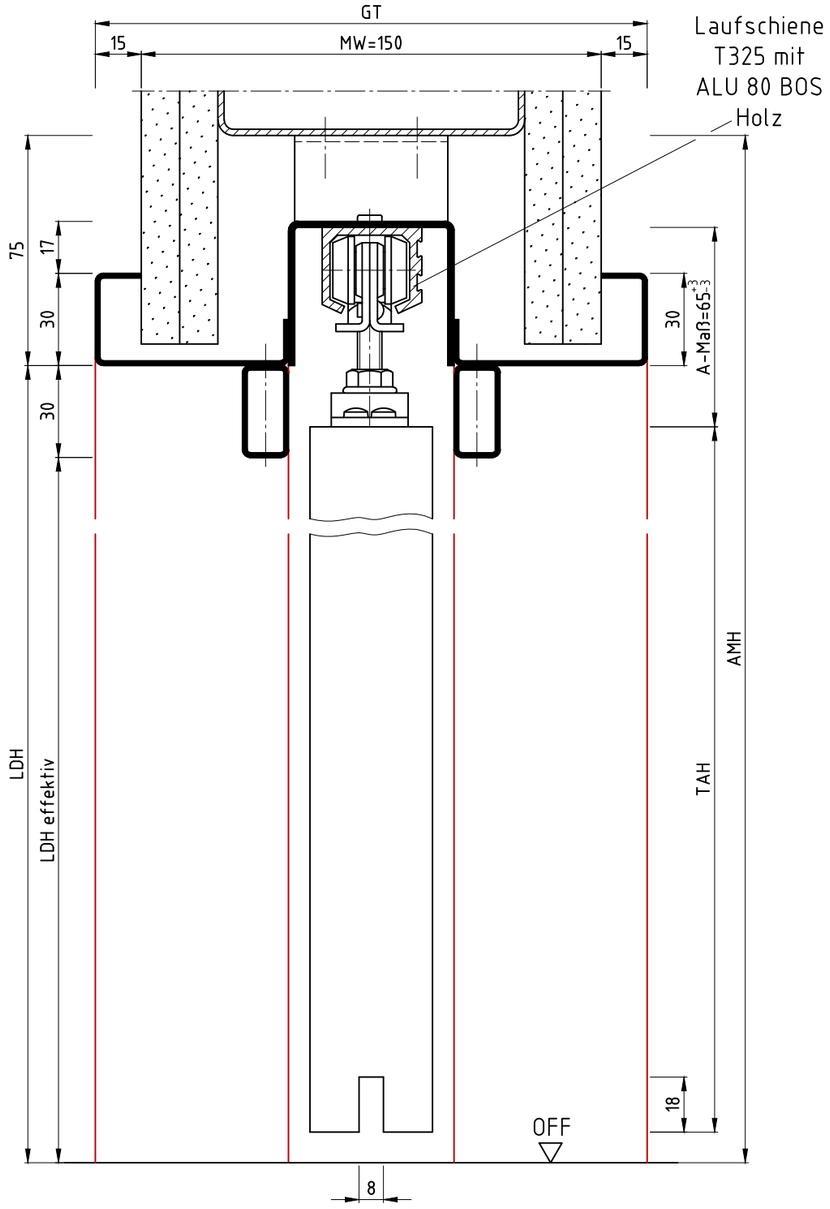

LDB	LDH	LDH effektiv	AMB	AMH	TAB	TAH
561	2015	1985	1354,5	2090	610	1985
686	2015	1985	1604,5	2090	735	1985
811	2015	1985	1854,5	2090	860	1985
936	2015	1985	2104,5	2090	985	1985
1061	2015	1985	2354,4	2090	1110	1985
561	2140	2110	1354,5	2215	610	2110
686	2140	2110	1604,5	2215	735	2110
811	2140	2110	1854,5	2215	860	2110
936	2140	2110	2104,5	2215	985	2110
1061	2140	2110	2354,5	2215	1110	2110

AMB= LDBx2+232,5
AMH= LDH+75
TAB= LDB+49
TAH= LDH effektiv

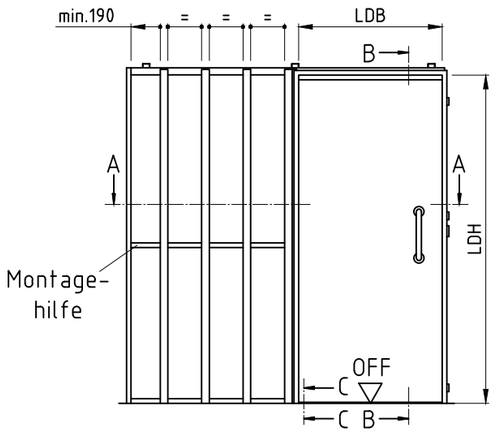

Ansicht: DIN rechts
spiegelbildlich: DIN links

Detail C-C
Führungszapfen

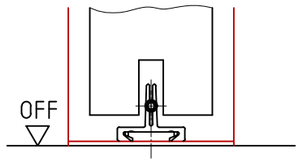

lSidW
mit ALU 80 BOS Holz

Die Massiv- und Ständerwerkswände bzw. deren Profile müssen so ausgebildet sein, dass sie die statischen und dynamischen Kräfte, welche sich aus der Belastung des verwendeten Türelements ergeben, zuverlässig und nachhaltig aufnehmen können.

	Name	Datum/Date
Bearbeiter	L.Ni	18.01.2018
Prüfer	K.Wa	01.04.2019

REV.	Änderung	Name	Datum
K	Tiefe der Lamelle bemaßt	T.We	11.08.2022
J	2-flg. mit Glastürblatt eingef.	T.We	26.04.2021
I	A-Maß eingefügt	L.Ni	23.09.2020
H	2-flg. v.d. Wand raus gen.; überarbeitet	T.We	31.03.2020
G	2-flg. vor die Wand neu.; -E/-S raus	T.We	15.11.2019
F	2-flg. Variante eingefügt	T.We	16.10.2019
E	Revisionleiste Magneo Glas geändert	T.We	14.08.2019

LineaCompact
Ständerwerk
LineaCompact, stud wall

Zeich.Nr./Drawing No: D0005451.dwg-2/14 Rev.: K
ArtikelNr./Article No: Rev.:
Status: Freigegeben
Maßstab/Scale: 1:2

BOS Best Of Steel
Best Of Steel GmbH
D-48271 Emsdetten
www.BestOfSteel.de

Toleranzen für Stahlzargen nach DIN 18111, weitere Maßangaben nach Allgemeintoleranzen DIN ISO 2768-m.
Tolerances for steel frames according to DIN 18111, further specifications according to general tolerances DIN ISO 2768-m.

Technische Änderungen vorbehalten
Subject to technical modifications

Schnitt A-A

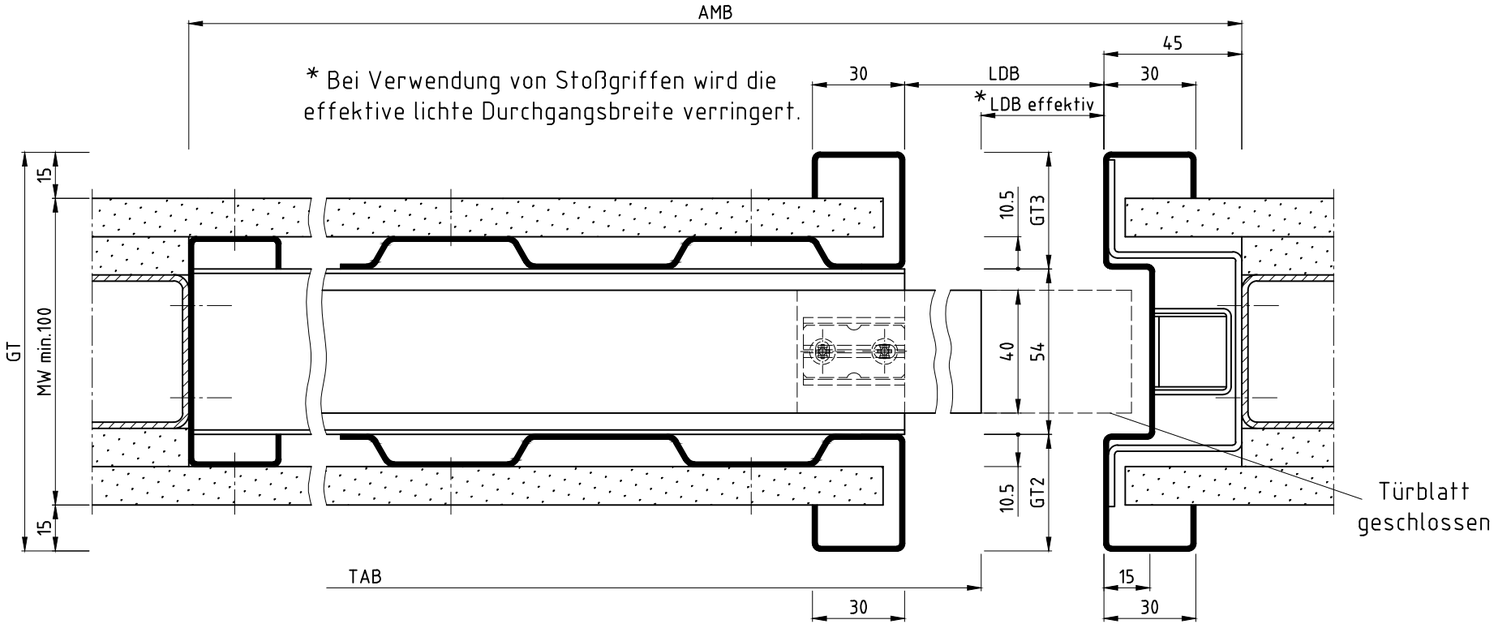

Schnitt B-B

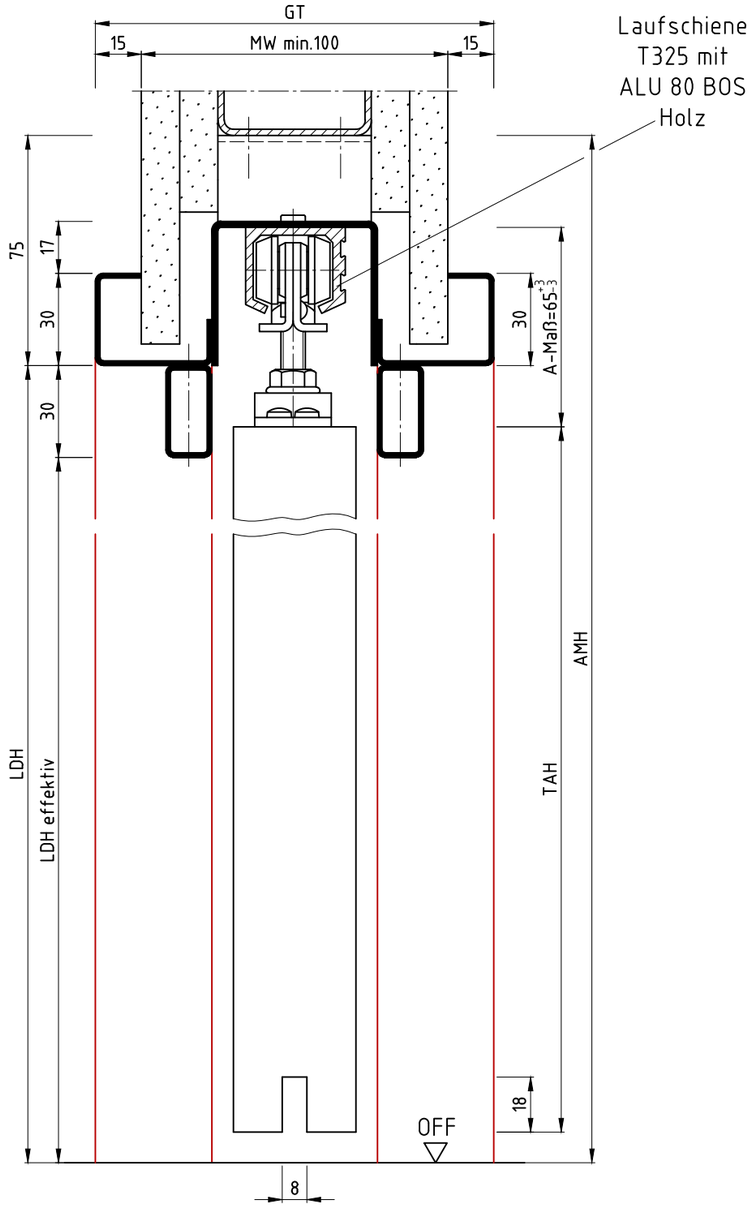

LDB	LDH	LDH effektiv	AMB	AMH	TAB	TAH
561	2015	1985	1354,5	2090	610	1985
686	2015	1985	1604,5	2090	735	1985
811	2015	1985	1854,5	2090	860	1985
936	2015	1985	2104,5	2090	985	1985
1061	2015	1985	2354,4	2090	1110	1985
561	2140	2110	1354,5	2215	610	2110
686	2140	2110	1604,5	2215	735	2110
811	2140	2110	1854,5	2215	860	2110
936	2140	2110	2104,5	2215	985	2110
1061	2140	2110	2354,5	2215	1110	2110

AMB= LDBx2+232,5
AMH= LDH+75
TAB= LDB+49
TAH= LDH effektiv

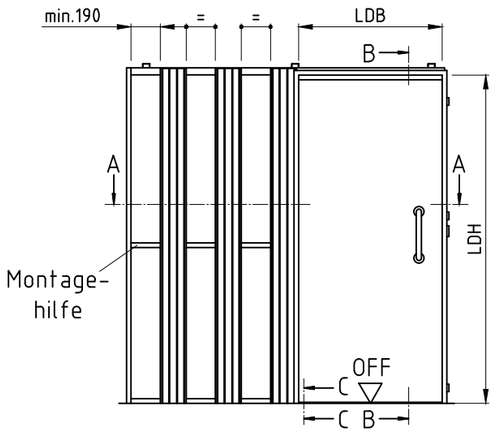

Ansicht: DIN rechts
spiegelbildlich: DIN links

Detail C-C
Führungszapfen

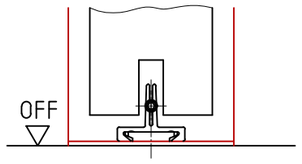

lSidW
mit ALU 80 BOS Holz

Die Massiv- und Ständerwerkswände bzw. deren Profile müssen so ausgebildet sein, dass sie die statischen und dynamischen Kräfte, welche sich aus der Belastung des verwendeten Türelements ergeben, zuverlässig und nachhaltig aufnehmen können.

	Name	Datum/Date
Bearbeiter	L.Ni	18.01.2018
Prüfer	K.Wa	01.04.2019

REV.	Änderung	Name	Datum
K	Tiefe der Lamelle bemaßt	T.We	11.08.2022
J	2-flg. mit Glastürblatt eingef.	T.We	26.04.2021
I	A-Maß eingefügt	L.Ni	23.09.2020
H	2-flg. v.d. Wand raus gen.; überarbeitet	T.We	31.03.2020
G	2-flg. vor die Wand neu.; -E/-S raus	T.We	15.11.2019
F	2-flg. Variante eingefügt	T.We	16.10.2019
E	Revisionleiste Magneo Glas geändert	T.We	14.08.2019

LineaCompact
Ständerwerk
LineaCompact, stud wall

Zeich.Nr./Drawing No: D0005451.dwg-3/14 Rev.: K
ArtikelNr./Article No: Rev.:
Status: Freigegeben
Maßstab/Scale: 1:2

BOS Best Of Steel
Best Of Steel GmbH
D-48271 Emsdetten
www.BestOfSteel.de

Toleranzen für Stahlzargen nach DIN 18111, weitere Maßangaben nach Allgemeintoleranzen DIN ISO 2768-m.
Tolerances for steel frames according to DIN 18111, further specifications according to general tolerances DIN ISO 2768-m.

Technische Änderungen vorbehalten
Subject to technical modifications

Schnitt A-A

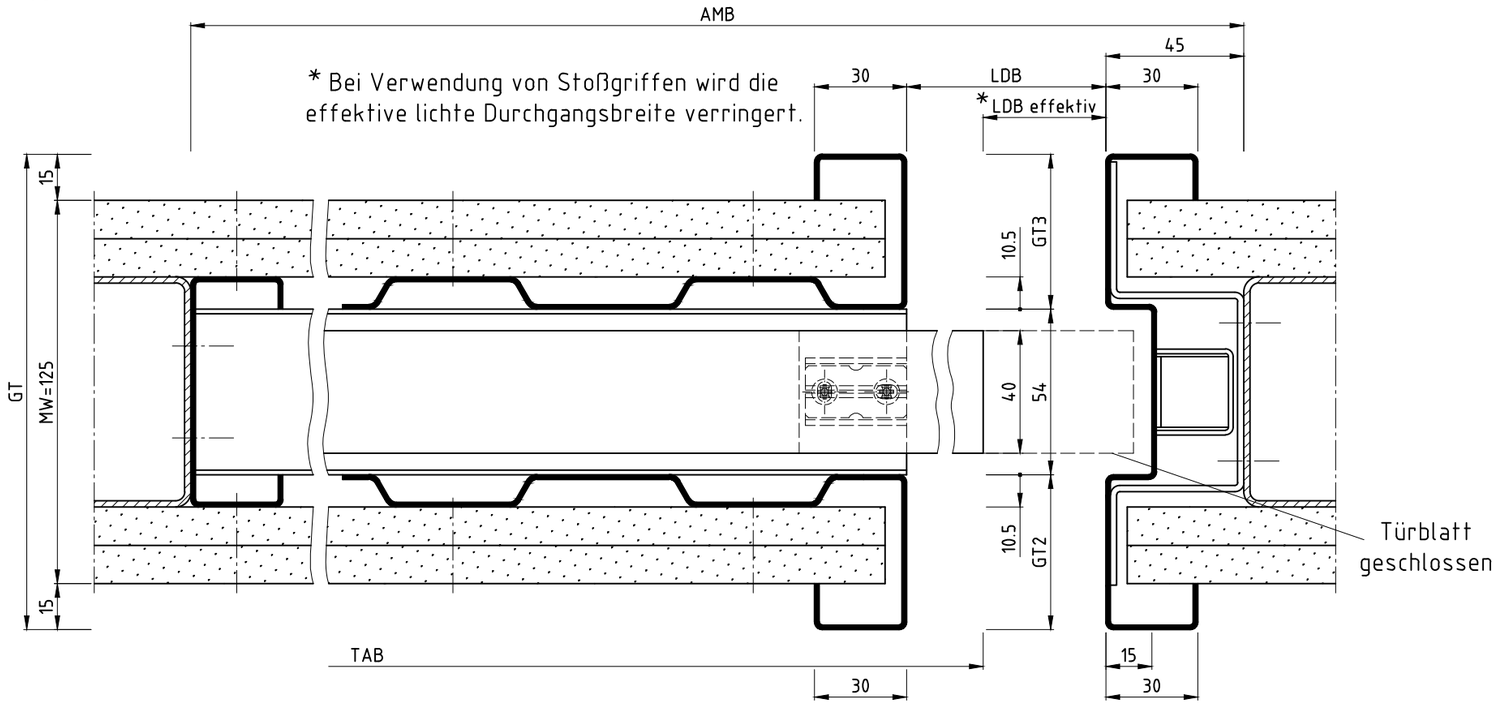

Schnitt B-B

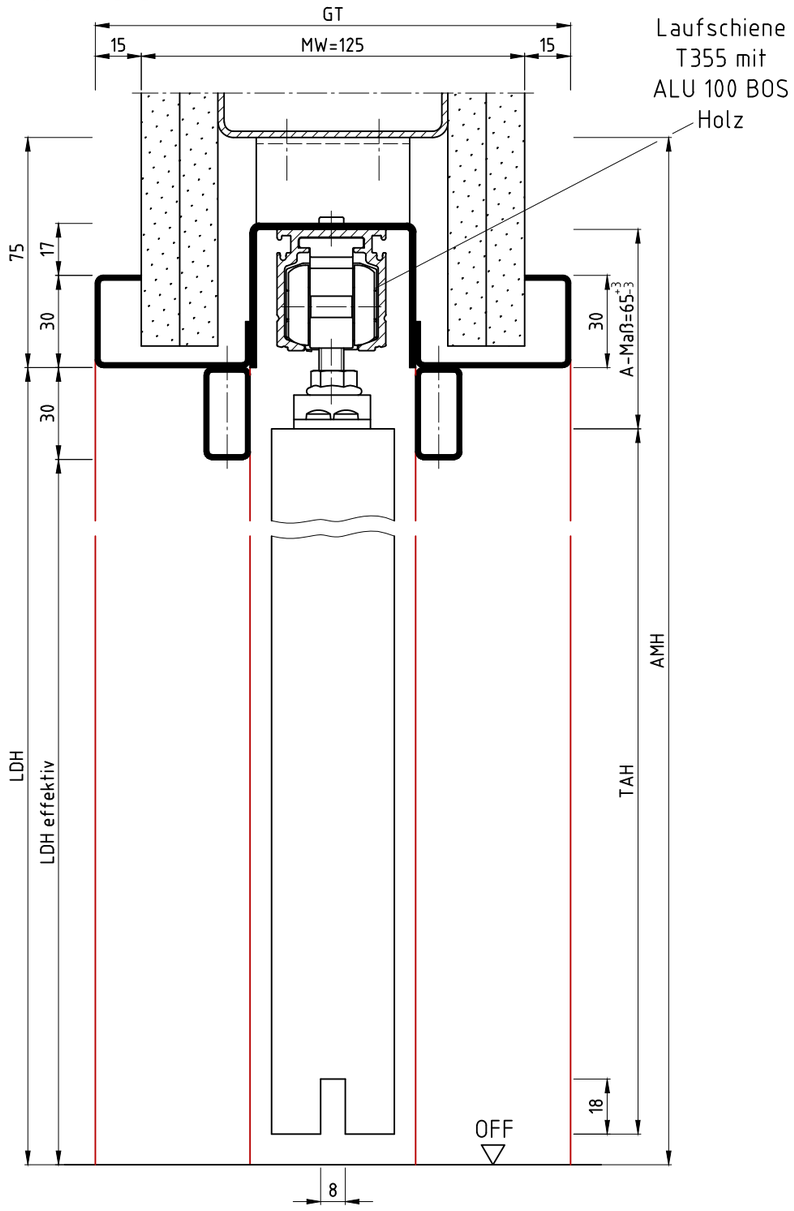

LDB	LDH	LDH effektiv	AMB	AMH	TAB	TAH
561	2015	1985	1354,5	2090	610	1985
686	2015	1985	1604,5	2090	735	1985
811	2015	1985	1854,5	2090	860	1985
936	2015	1985	2104,5	2090	985	1985
1061	2015	1985	2354,4	2090	1110	1985
561	2140	2110	1354,5	2215	610	2110
686	2140	2110	1604,5	2215	735	2110
811	2140	2110	1854,5	2215	860	2110
936	2140	2110	2104,5	2215	985	2110
1061	2140	2110	2354,5	2215	1110	2110

AMB= LDBx2+232,5
AMH= LDH+75
TAB= LDB+49
TAH= LDH effektiv

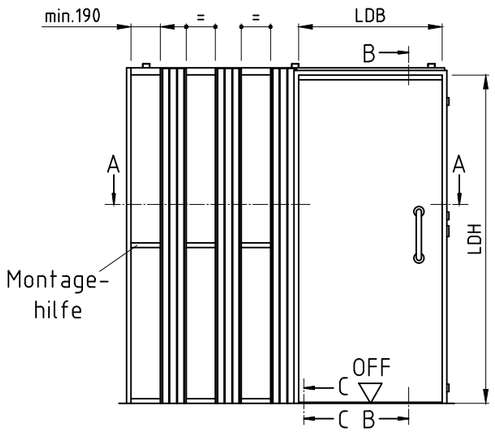

Ansicht: DIN rechts
spiegelbildlich: DIN links

Detail C-C
Führungszapfen

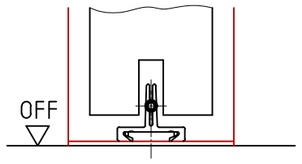

lSidW
mit ALU 100 BOS Holz

Die Massiv- und Ständerwerkswände bzw. deren Profile müssen so ausgebildet sein, dass sie die statischen und dynamischen Kräfte, welche sich aus der Belastung des verwendeten Türelements ergeben, zuverlässig und nachhaltig aufnehmen können.

	Name	Datum/Date
Bearbeiter	L.Ni	18.01.2018
Prüfer	K.Wa	01.04.2019

REV.	Änderung	Name	Datum
K	Tiefe der Lamelle bemaßt	T.We	11.08.2022
J	2-flg. mit Glastürblatt eingef.	T.We	26.04.2021
I	A-Maß eingefügt	L.Ni	23.09.2020
H	2-flg. v.d. Wand raus gen.; überarbeitet	T.We	31.03.2020
G	2-flg. vor die Wand neu.; -E/-S raus	T.We	15.11.2019
F	2-flg. Variante eingefügt	T.We	16.10.2019
E	Revisionleiste Magneo Glas geändert	T.We	14.08.2019

LineaCompact
Ständerwerk
LineaCompact, stud wall

Zeich.Nr./Drawing No: D0005451.dwg-4/14 Rev.: K
ArtikelNr./Article No: Rev.:
Status: Freigegeben
Maßstab/Scale: 1:2

BOS Best Of Steel
Best Of Steel GmbH
D-48271 Emsdetten
www.BestOfSteel.de

Toleranzen für Stahlzargen nach DIN 18111, weitere Maßangaben nach Allgemeintoleranzen DIN ISO 2768-m.
Tolerances for steel frames according to DIN 18111, further specifications according to general tolerances DIN ISO 2768-m.

Technische Änderungen vorbehalten
Subject to technical modifications

Schnitt A-A

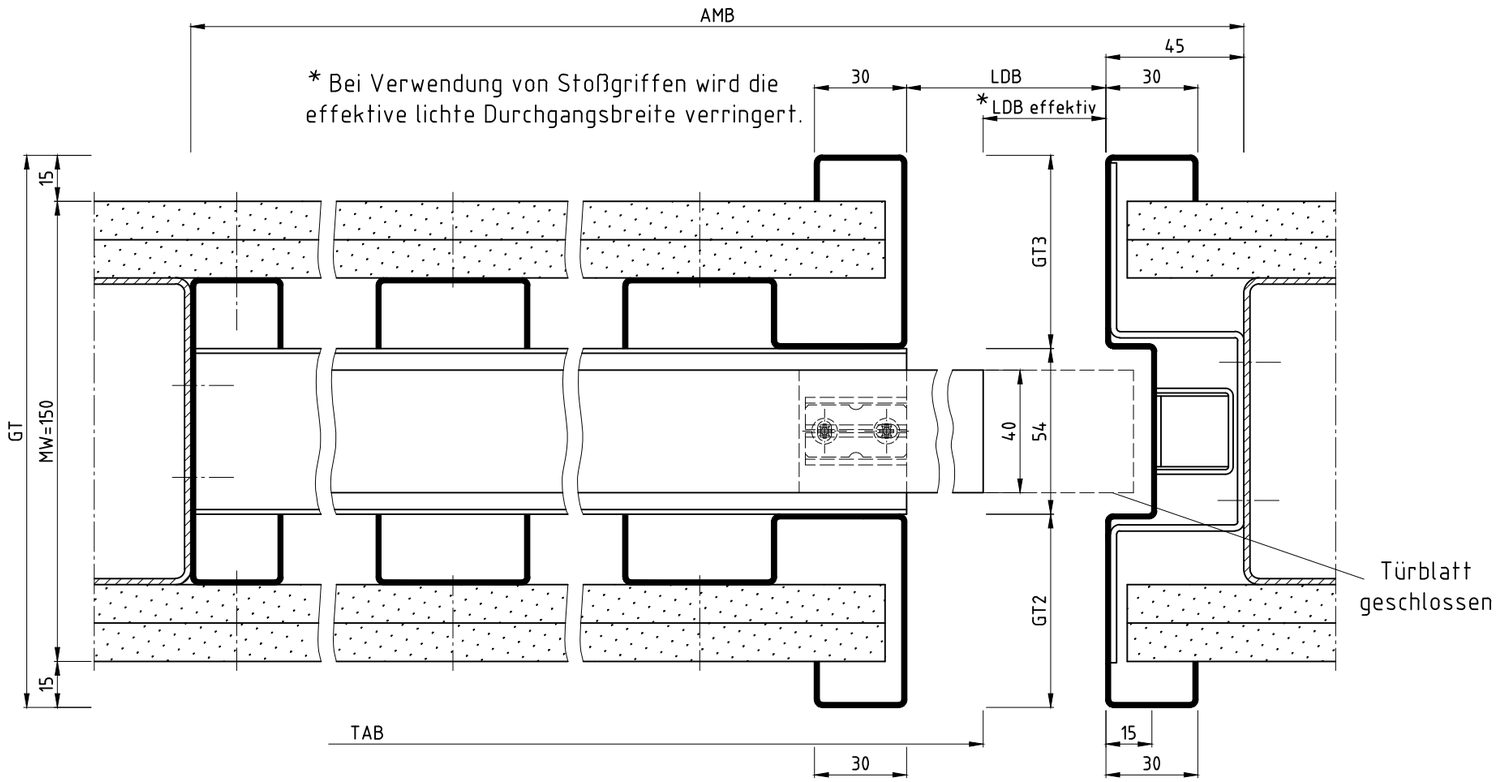

Schnitt B-B

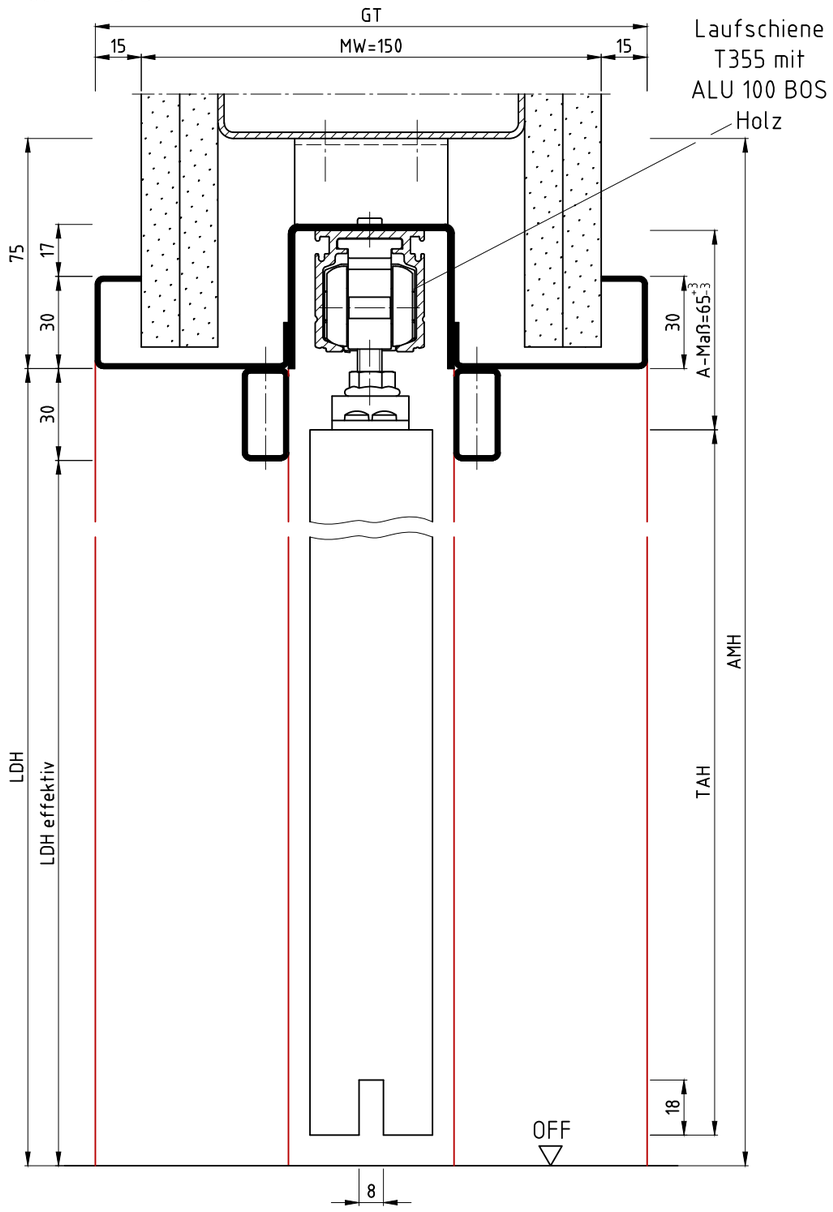

LDB	LDH	LDH effektiv	AMB	AMH	TAB	TAH
561	2015	1985	1354,5	2090	610	1985
686	2015	1985	1604,5	2090	735	1985
811	2015	1985	1854,5	2090	860	1985
936	2015	1985	2104,5	2090	985	1985
1061	2015	1985	2354,4	2090	1110	1985
561	2140	2110	1354,5	2215	610	2110
686	2140	2110	1604,5	2215	735	2110
811	2140	2110	1854,5	2215	860	2110
936	2140	2110	2104,5	2215	985	2110
1061	2140	2110	2354,5	2215	1110	2110

AMB= LDBx2+232,5
AMH= LDH+75
TAB= LDB+49
TAH= LDH effektiv

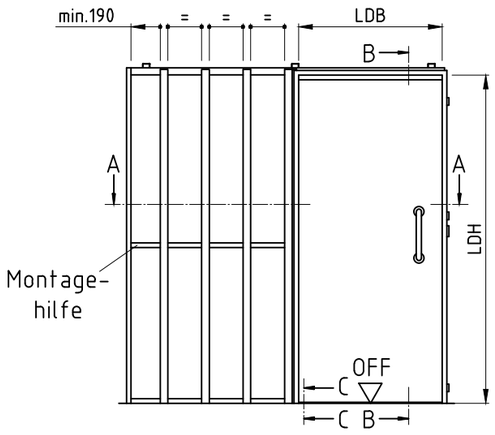

Ansicht: DIN rechts
spiegelbildlich: DIN links

Detail C-C
Führungszapfen

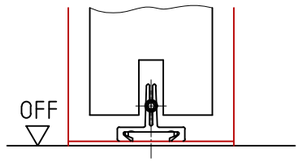

lSidW
mit ALU 100 BOS Holz

Die Massiv- und Ständerwerkswände bzw. deren Profile müssen so ausgebildet sein, dass sie die statischen und dynamischen Kräfte, welche sich aus der Belastung des verwendeten Türelements ergeben, zuverlässig und nachhaltig aufnehmen können.

	Name	Datum/Date
Bearbeiter	L.Ni	18.01.2018
Prüfer	K.Wa	01.04.2019

REV.	Änderung	Name	Datum
K	Tiefe der Lamelle bemaßt	T.We	11.08.2022
J	2-flg. mit Glastürblatt eingef.	T.We	26.04.2021
I	A-Maß eingefügt	L.Ni	23.09.2020
H	2-flg. v.d. Wand raus gen.; überarbeitet	T.We	31.03.2020
G	2-flg. vor die Wand neu.; -E/-S raus	T.We	15.11.2019
F	2-flg. Variante eingefügt	T.We	16.10.2019
E	Revisionleiste Magneo Glas geändert	T.We	14.08.2019

LineaCompact
Ständerwerk
LineaCompact, stud wall

Zeich.Nr./Drawing No: D0005451.dwg-5/14 Rev.: K
ArtikelNr./Article No: Rev.:
Status: Freigegeben
Maßstab/Scale: 1:2

BOS Best Of Steel
Best Of Steel GmbH
D-48271 Emsdetten
www.BestOfSteel.de

Toleranzen für Stahlzargen nach DIN 18111, weitere Maßangaben nach Allgemeintoleranzen DIN ISO 2768-m.
Tolerances for steel frames according to DIN 18111, further specifications according to general tolerances DIN ISO 2768-m.

Technische Änderungen vorbehalten
Subject to technical modifications

Schnitt A-A

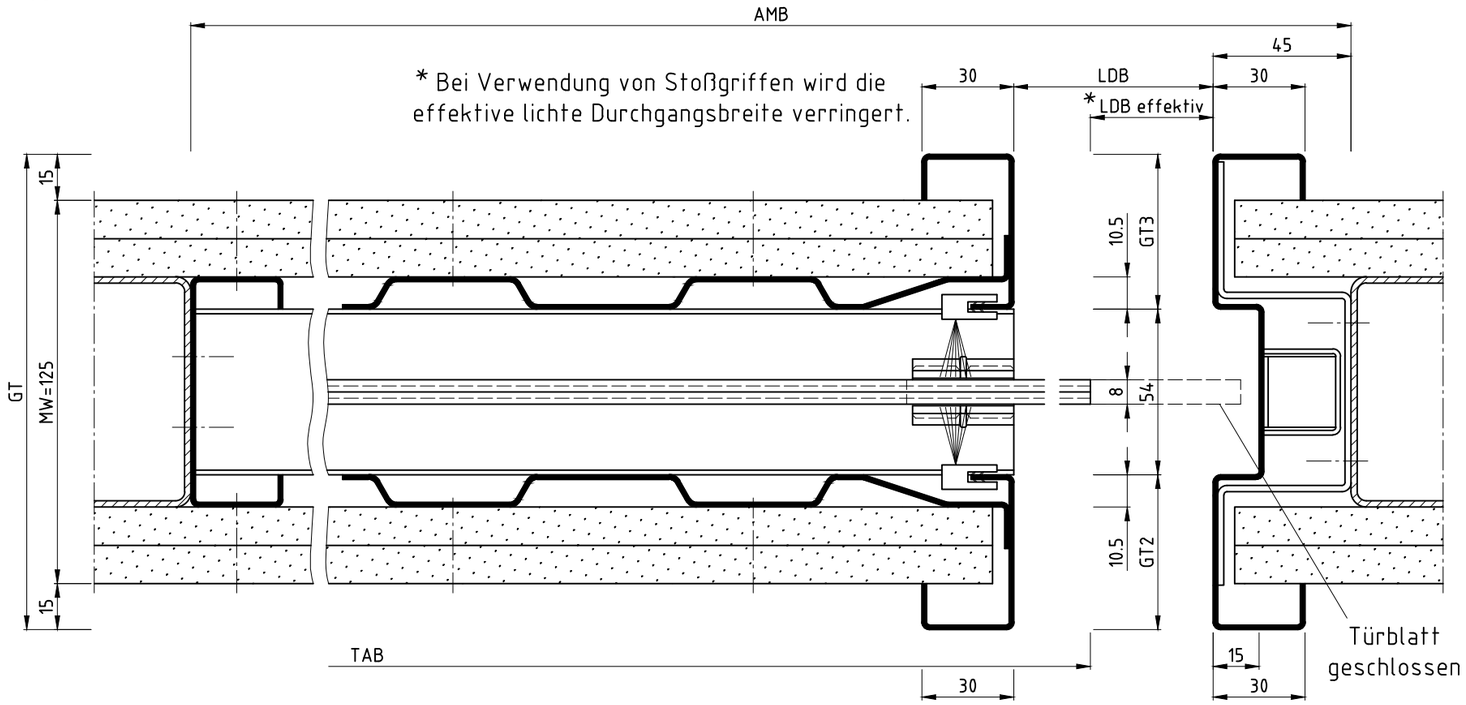

Schnitt B-B

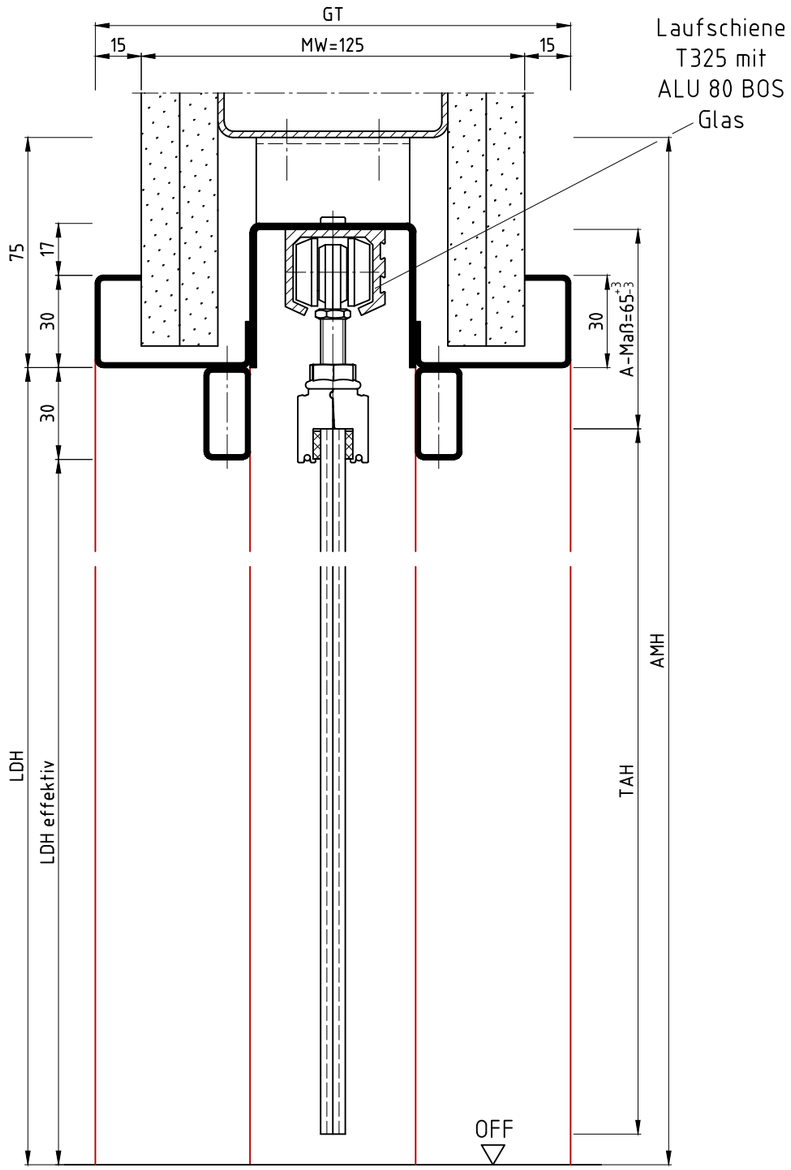

LDB	LDH	LDH effektiv	AMB	AMH	TAB	TAH
561	2015	1985	1354,5	2090	610	1985
686	2015	1985	1604,5	2090	735	1985
811	2015	1985	1854,5	2090	860	1985
936	2015	1985	2104,5	2090	985	1985
1061	2015	1985	2354,4	2090	1110	1985
561	2140	2110	1354,5	2215	610	2110
686	2140	2110	1604,5	2215	735	2110
811	2140	2110	1854,5	2215	860	2110
936	2140	2110	2104,5	2215	985	2110
1061	2140	2110	2354,5	2215	1110	2110

AMB= LDBx2+232,5
AMH= LDH+75
TAB= LDB+49
TAH= LDH effektiv

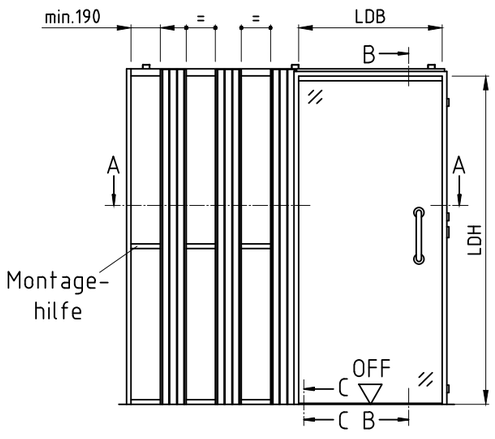

Ansicht: DIN rechts
spiegelbildlich: DIN links

Detail C-C
Führungszapfen

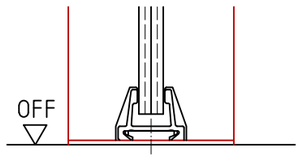

lSidW
mit ALU 80 BOS Glas

Die Massiv- und Ständerwerkswände bzw. deren Profile müssen so ausgebildet sein, dass sie die statischen und dynamischen Kräfte, welche sich aus der Belastung des verwendeten Türelements ergeben, zuverlässig und nachhaltig aufnehmen können.

	Name	Datum/Date
Bearbeiter	L.Ni	18.01.2018
Prüfer	K.Wa	01.04.2019

REV.	Änderung	Name	Datum
K	Tiefe der Lamelle bemaßt	T.We	11.08.2022
J	2-flg. mit Glastürblatt eingef.	T.We	26.04.2021
I	A-Maß eingefügt	L.Ni	23.09.2020
H	2-flg. v.d. Wand raus gen.; überarbeitet	T.We	31.03.2020
G	2-flg. vor die Wand neu.; -E/-S raus	T.We	15.11.2019
F	2-flg. Variante eingefügt	T.We	16.10.2019
E	Revisionleiste Magneo Glas geändert	T.We	14.08.2019

LineaCompact
Ständerwerk
LineaCompact, stud wall

Zeich.Nr./Drawing No: D0005451.dwg-6/14 Rev.: K
ArtikelNr./Article No: Rev.:
Status: Freigegeben
Maßstab/Scale: 1:2

BOS Best Of Steel
Best Of Steel GmbH
D-48271 Emsdetten
www.BestOfSteel.de

Toleranzen für Stahlzargen nach DIN 18111, weitere Maßangaben nach Allgemeintoleranzen DIN ISO 2768-m.
Tolerances for steel frames according to DIN 18111, further specifications according to general tolerances DIN ISO 2768-m.

Technische Änderungen vorbehalten
Subject to technical modifications

Schnitt A-A

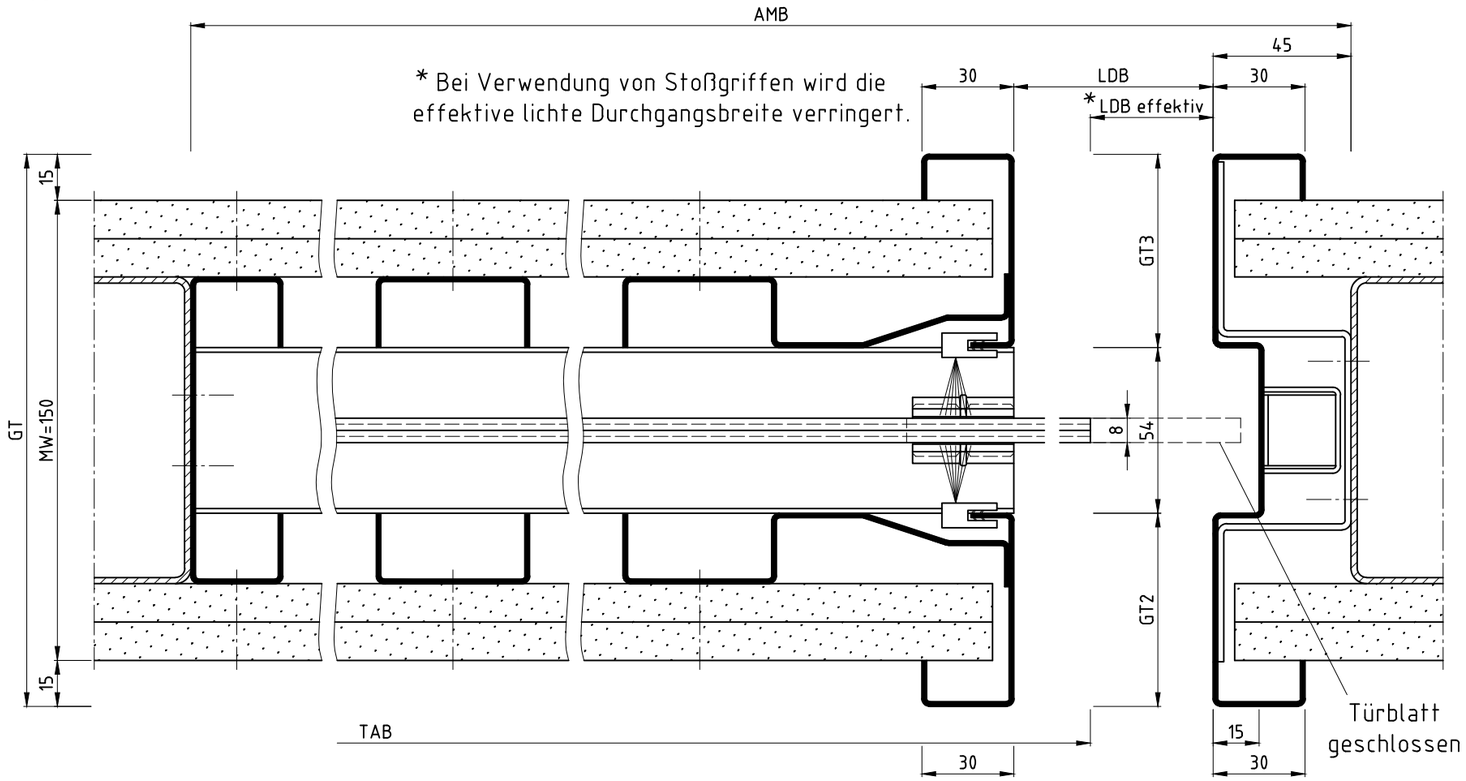

Schnitt B-B

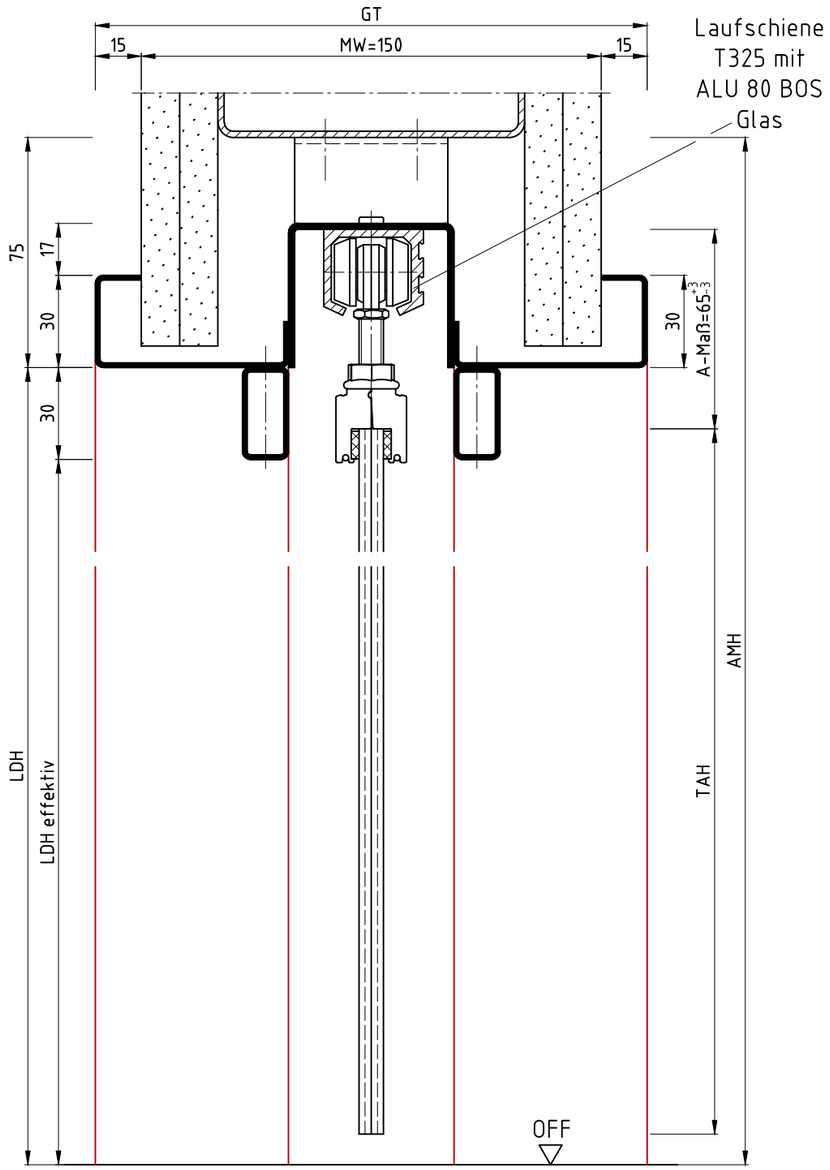

LDB	LDH	LDH effektiv	AMB	AMH	TAB	TAH
561	2015	1985	1354,5	2090	610	1985
686	2015	1985	1604,5	2090	735	1985
811	2015	1985	1854,5	2090	860	1985
936	2015	1985	2104,5	2090	985	1985
1061	2015	1985	2354,4	2090	1110	1985
561	2140	2110	1354,5	2215	610	2110
686	2140	2110	1604,5	2215	735	2110
811	2140	2110	1854,5	2215	860	2110
936	2140	2110	2104,5	2215	985	2110
1061	2140	2110	2354,5	2215	1110	2110

AMB= LDBx2+232,5
AMH= LDH+75
TAB= LDB+49
TAH= LDH effektiv

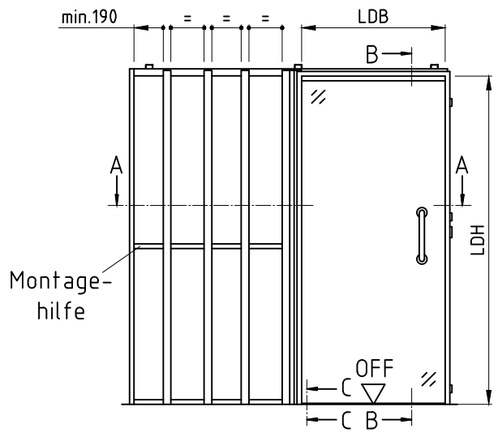

Ansicht: DIN rechts
spiegelbildlich: DIN links

Detail C-C
Führungszapfen

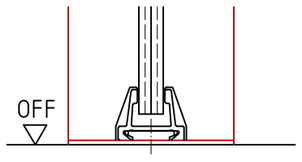

lSidW
mit ALU 80 BOS Glas

Die Massiv- und Ständerwerkswände bzw. deren Profile müssen so ausgebildet sein, dass sie die statischen und dynamischen Kräfte, welche sich aus der Belastung des verwendeten Türelements ergeben, zuverlässig und nachhaltig aufnehmen können.

	Name	Datum/Date
Bearbeiter	L.Ni	18.01.2018
Prüfer	K.Wa	01.04.2019

REV.	Änderung	Name	Datum
K	Tiefe der Lamelle bemaßt	T.We	11.08.2022
J	2-flg. mit Glastürblatt eingef.	T.We	26.04.2021
I	A-Maß eingefügt	L.Ni	23.09.2020
H	2-flg. v.d. Wand raus gen.; überarbeitet	T.We	31.03.2020
G	2-flg. vor die Wand neu.; -E/-S raus	T.We	15.11.2019
F	2-flg. Variante eingefügt	T.We	16.10.2019
E	Revisionleiste Magneo Glas geändert	T.We	14.08.2019

LineaCompact
Ständerwerk
LineaCompact, stud wall

Zeich.Nr./Drawing No: D0005451.dwg-7/14 Rev.: K
ArtikelNr./Article No: Rev.:
Status: Freigegeben
Maßstab/Scale: 1:2

BOS Best Of Steel
Best Of Steel GmbH
D-48271 Emsdetten
www.BestOfSteel.de

Toleranzen für Stahlzargen nach DIN 18111, weitere Maßangaben nach Allgemeintoleranzen DIN ISO 2768-m.
Tolerances for steel frames according to DIN 18111, further specifications according to general tolerances DIN ISO 2768-m.

Technische Änderungen vorbehalten
Subject to technical modifications

Schnitt A-A

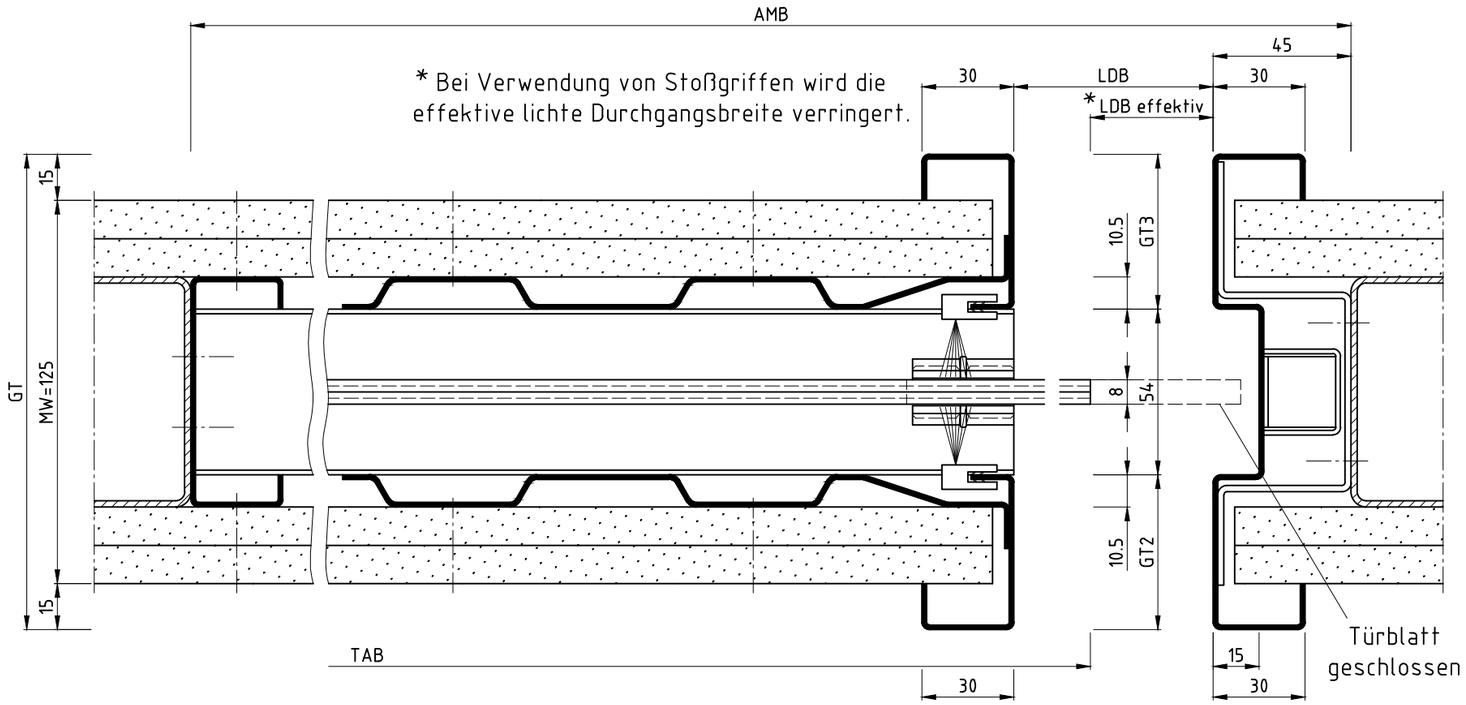

Schnitt B-B

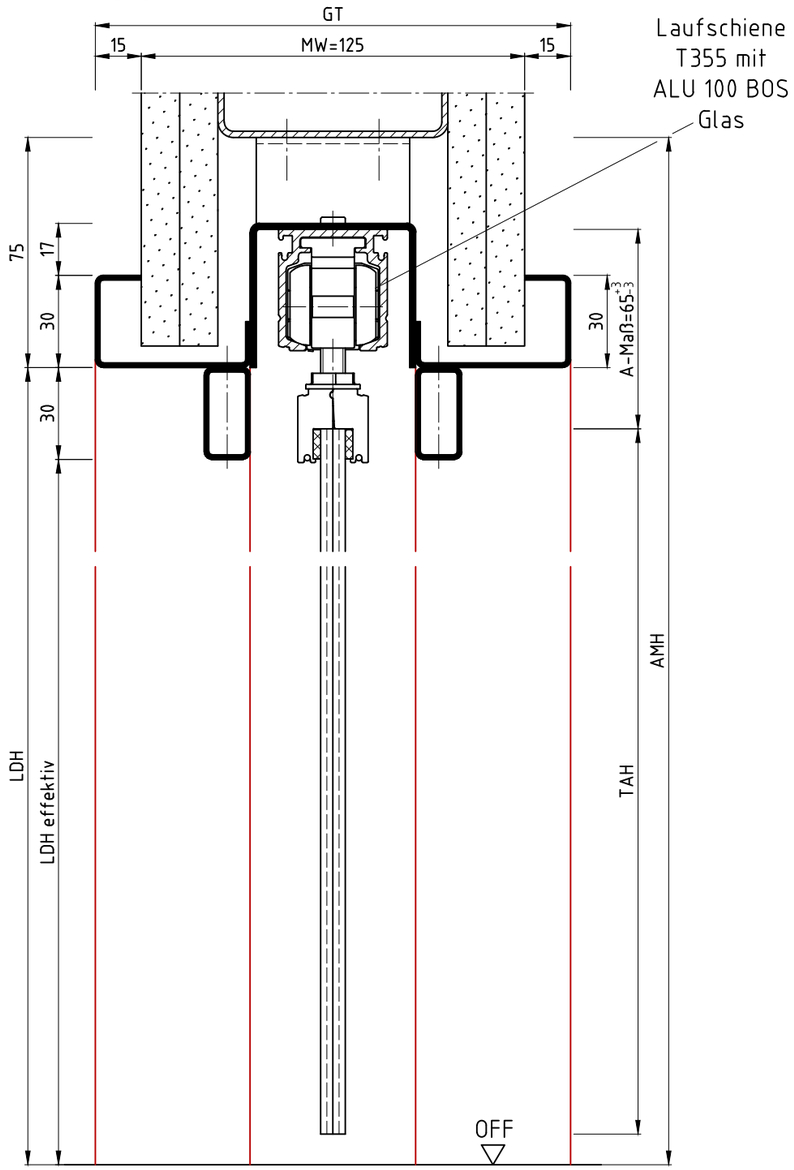

LDB	LDH	LDH effektiv	AMB	AMH	TAB	TAH
561	2015	1985	1354,5	2090	610	1985
686	2015	1985	1604,5	2090	735	1985
811	2015	1985	1854,5	2090	860	1985
936	2015	1985	2104,5	2090	985	1985
1061	2015	1985	2354,4	2090	1110	1985
561	2140	2110	1354,5	2215	610	2110
686	2140	2110	1604,5	2215	735	2110
811	2140	2110	1854,5	2215	860	2110
936	2140	2110	2104,5	2215	985	2110
1061	2140	2110	2354,5	2215	1110	2110

AMB= LDBx2+232,5
AMH= LDH+75
TAB= LDB+49
TAH= LDH effektiv

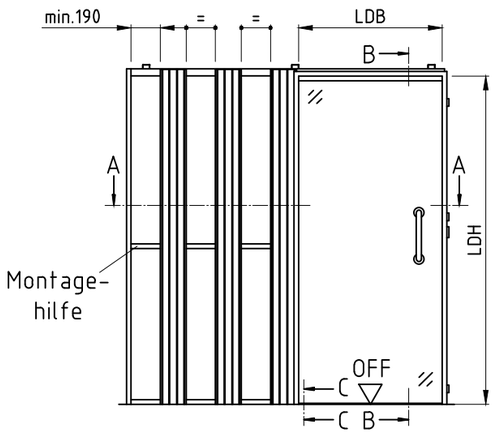

Ansicht: DIN rechts
spiegelbildlich: DIN links

Detail C-C
Führungszapfen

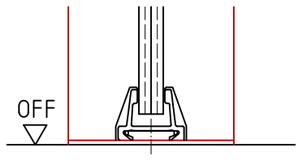

lSidW
mit ALU 100 BOS Glas

Die Massiv- und Ständerwerkswände bzw. deren Profile müssen so ausgebildet sein, dass sie die statischen und dynamischen Kräfte, welche sich aus der Belastung des verwendeten Türelements ergeben, zuverlässig und nachhaltig aufnehmen können.

	Name	Datum/Date
Bearbeiter	L.Ni	18.01.2018
Prüfer	K.Wa	01.04.2019

REV.	Änderung	Name	Datum
K	Tiefe der Lamelle bemaßt	T.We	11.08.2022
J	2-flg. mit Glastürblatt eingef.	T.We	26.04.2021
I	A-Maß eingefügt	L.Ni	23.09.2020
H	2-flg. v.d. Wand raus gen.; überarbeitet	T.We	31.03.2020
G	2-flg. vor die Wand neu.; -E/-S raus	T.We	15.11.2019
F	2-flg. Variante eingefügt	T.We	16.10.2019
E	Revisionleiste Magneo Glas geändert	T.We	14.08.2019

LineaCompact
Ständerwerk
LineaCompact, stud wall

Zeich.Nr./Drawing No: D0005451.dwg-8/14 Rev.: K
ArtikelNr./Article No: Rev.:
Status: Freigegeben
Maßstab/Scale: 1:2

BOS Best Of Steel
Best Of Steel GmbH
D-48271 Emsdetten
www.BestOfSteel.de

Toleranzen für Stahlzargen nach DIN 18111, weitere Maßangaben nach Allgemeintoleranzen DIN ISO 2768-m.
Tolerances for steel frames according to DIN 18111, further specifications according to general tolerances DIN ISO 2768-m.

Technische Änderungen vorbehalten
Subject to technical modifications

Schnitt A-A

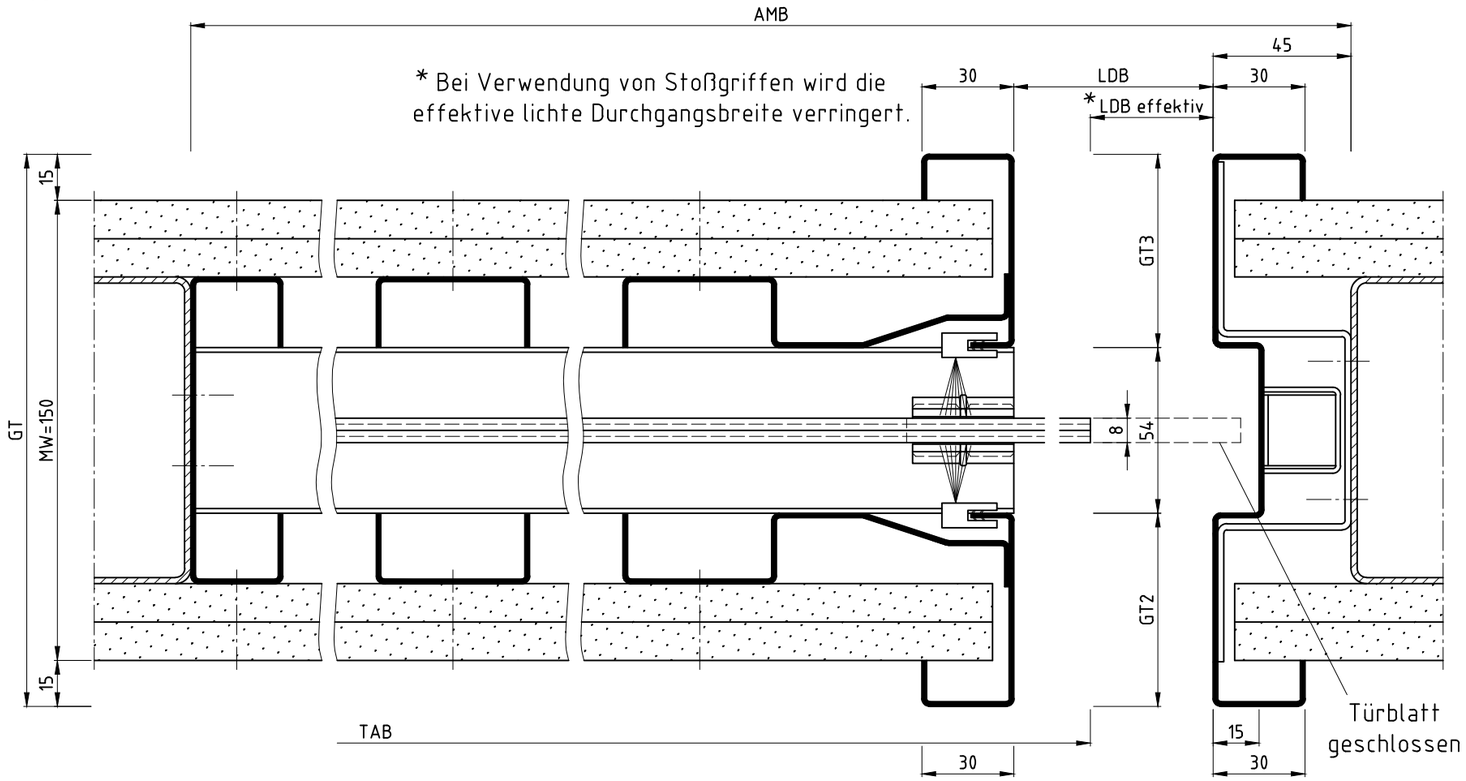

Schnitt B-B

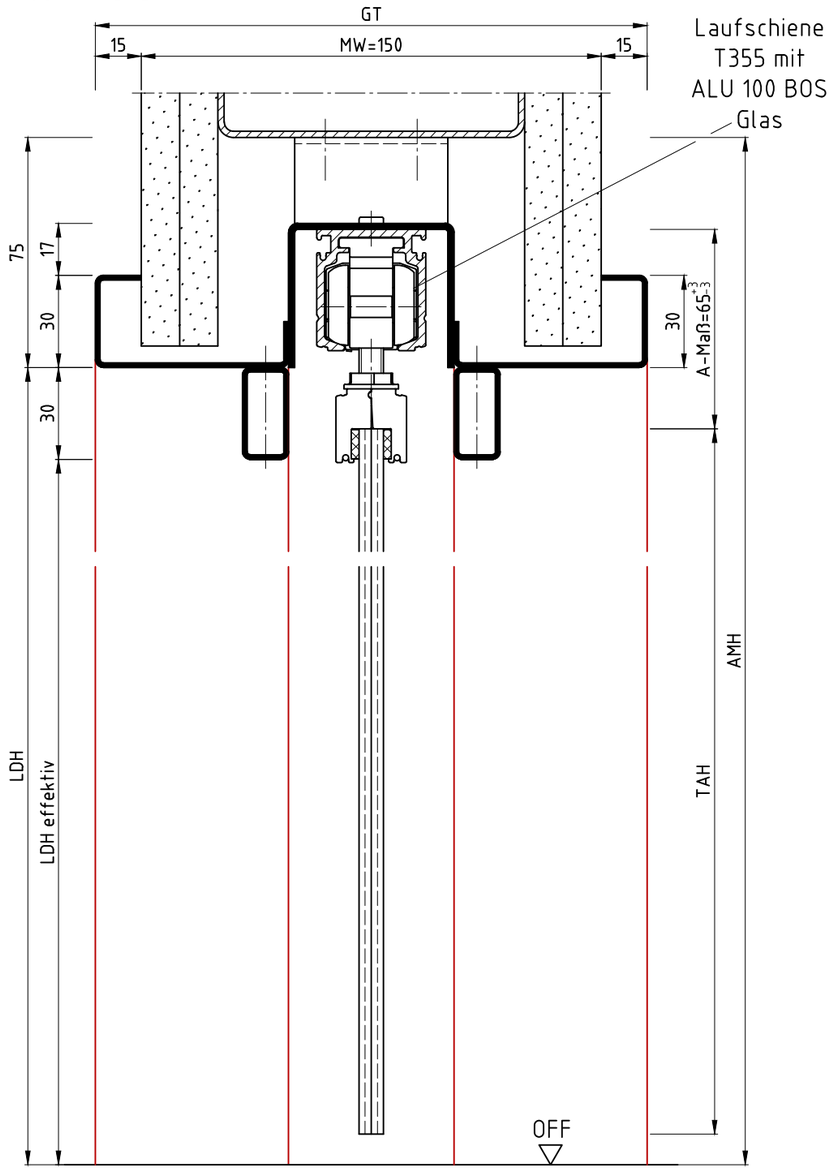

LDB	LDH	LDH effektiv	AMB	AMH	TAB	TAH
561	2015	1985	1354,5	2090	610	1985
686	2015	1985	1604,5	2090	735	1985
811	2015	1985	1854,5	2090	860	1985
936	2015	1985	2104,5	2090	985	1985
1061	2015	1985	2354,4	2090	1110	1985
561	2140	2110	1354,5	2215	610	2110
686	2140	2110	1604,5	2215	735	2110
811	2140	2110	1854,5	2215	860	2110
936	2140	2110	2104,5	2215	985	2110
1061	2140	2110	2354,5	2215	1110	2110

AMB= LDBx2+232,5
AMH= LDH+75
TAB= LDB+49
TAH= LDH effektiv

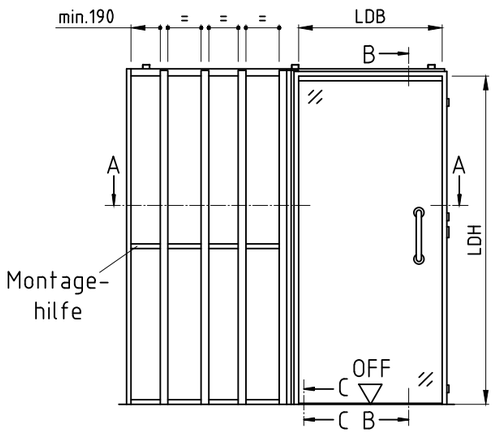

Ansicht: DIN rechts
spiegelbildlich: DIN links

Detail C-C
Führungszapfen

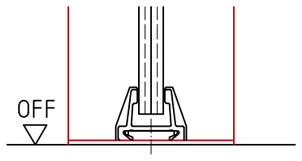

lSidW
mit ALU 100 BOS Glas

Die Massiv- und Ständerwerkswände bzw. deren Profile müssen so ausgebildet sein, dass sie die statischen und dynamischen Kräfte, welche sich aus der Belastung des verwendeten Türelements ergeben, zuverlässig und nachhaltig aufnehmen können.

	Name	Datum/Date
Bearbeiter	L.Ni	18.01.2018
Prüfer	K.Wa	01.04.2019

REV.	Änderung	Name	Datum
K	Tiefe der Lamelle bemaßt	T.We	11.08.2022
J	2-flg. mit Glastürblatt eingef.	T.We	26.04.2021
I	A-Maß eingefügt	L.Ni	23.09.2020
H	2-flg. v.d. Wand raus gen.; überarbeitet	T.We	31.03.2020
G	2-flg. vor die Wand neu.; -E/-S raus	T.We	15.11.2019
F	2-flg. Variante eingefügt	T.We	16.10.2019
E	Revisionleiste Magneo Glas geändert	T.We	14.08.2019

LineaCompact
Ständerwerk
LineaCompact, stud wall

Zeich.Nr./Drawing No: D0005451.dwg-9/14 Rev.: K
ArtikelNr./Article No: Rev.:
Status: Freigegeben
Maßstab/Scale: 1:2

BOS Best Of Steel
Best Of Steel GmbH
D-48271 Emsdetten
www.BestOfSteel.de

Toleranzen für Stahlzargen nach DIN 18111, weitere Maßangaben nach Allgemeintoleranzen DIN ISO 2768-m.
Tolerances for steel frames according to DIN 18111, further specifications according to general tolerances DIN ISO 2768-m.

Technische Änderungen vorbehalten
Subject to technical modifications

Schnitt A-A

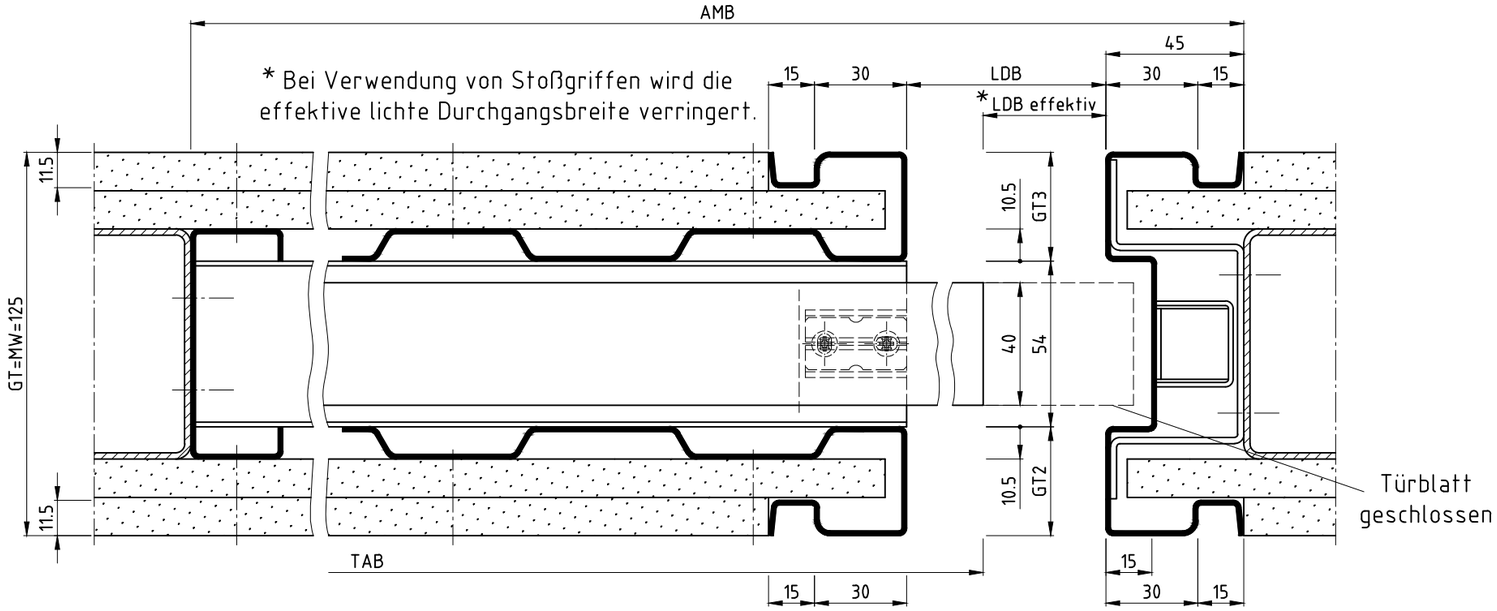

Schnitt B-B

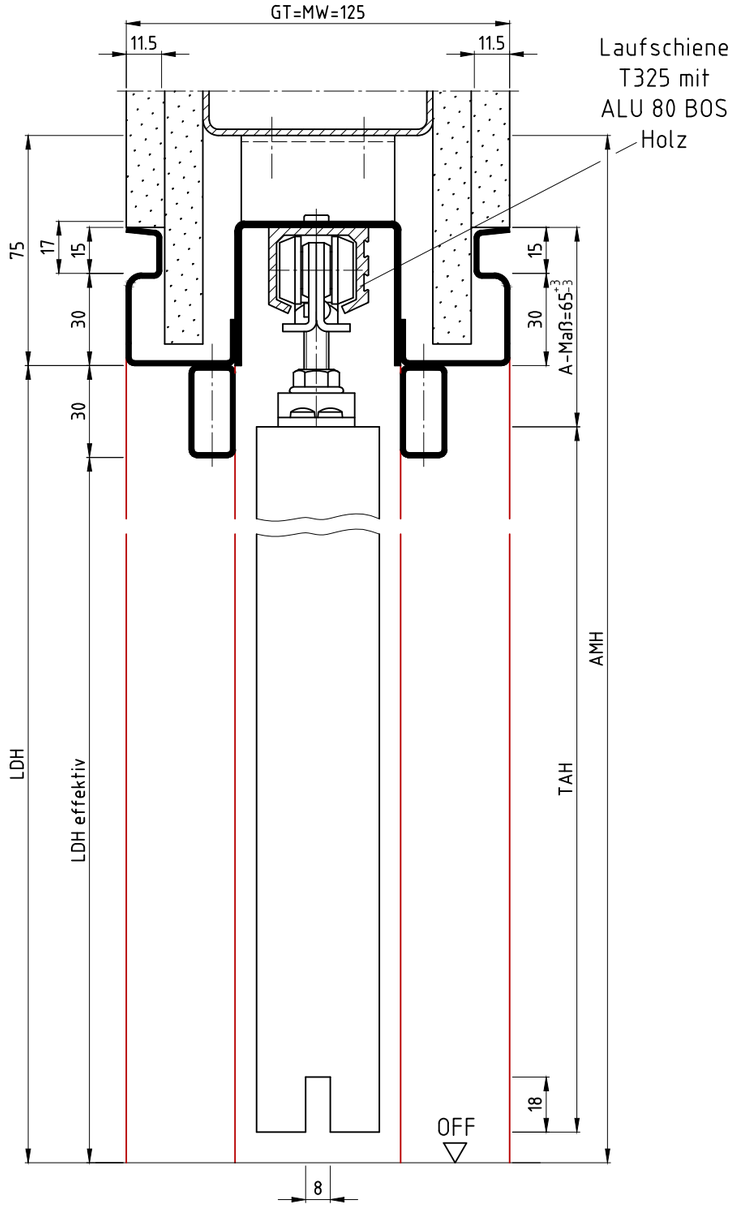

LDB	LDH	LDH effektiv	AMB	AMH	TAB	TAH
561	2015	1985	1354,5	2090	610	1985
686	2015	1985	1604,5	2090	735	1985
811	2015	1985	1854,5	2090	860	1985
936	2015	1985	2104,5	2090	985	1985
1061	2015	1985	2354,4	2090	1110	1985
561	2140	2110	1354,5	2215	610	2110
686	2140	2110	1604,5	2215	735	2110
811	2140	2110	1854,5	2215	860	2110
936	2140	2110	2104,5	2215	985	2110
1061	2140	2110	2354,5	2215	1110	2110

AMB= LDBx2+232,5
AMH= LDH+75
TAB= LDB+49
TAH= LDH effektiv

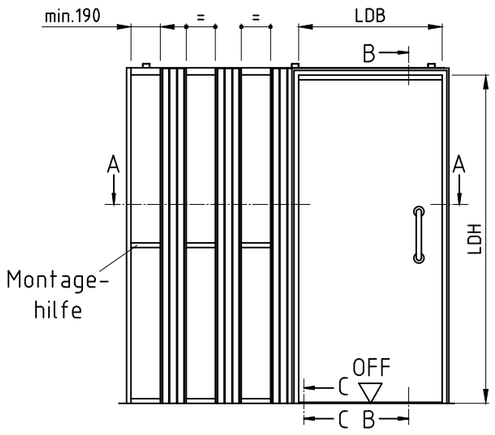

Ansicht: DIN rechts
spiegelbildlich: DIN links

Detail C-C
Führungszapfen

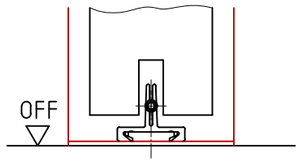

15NzlSidW
mit ALU 80 BOS Holz

Die Massiv- und Ständerwerkswände bzw. deren Profile müssen so ausgebildet sein, dass sie die statischen und dynamischen Kräfte, welche sich aus der Belastung des verwendeten Türelements ergeben, zuverlässig und nachhaltig aufnehmen können.

	Name	Datum/Date
Bearbeiter	L.Ni	18.01.2018
Prüfer	K.Wa	01.04.2019

REV.	Änderung	Name	Datum
K	Tiefe der Lamelle bemaßt	T.We	11.08.2022
J	2-flg. mit Glastürblatt eingef.	T.We	26.04.2021
I	A-Maß eingefügt	L.Ni	23.09.2020
H	2-flg. v.d. Wand raus gen.; überarbeitet	T.We	31.03.2020
G	2-flg. vor die Wand neu.; -E/-S raus	T.We	15.11.2019
F	2-flg. Variante eingefügt	T.We	16.10.2019
E	Revisionleiste Magneo Glas geändert	T.We	14.08.2019

LineaCompact
Ständerwerk
LineaCompact, stud wall

Zeich.Nr./Drawing No: D0005451.dwg-10/14 Rev.: K
ArtikelNr./Article No: Rev.:
Status: Freigegeben
Maßstab/Scale: 1:2

BOS Best Of Steel
Best Of Steel GmbH
D-48271 Emsdetten
www.BestOfSteel.de

Toleranzen für Stahlzargen nach DIN 18111, weitere Maßangaben nach Allgemeintoleranzen DIN ISO 2768-m.
Tolerances for steel frames according to DIN 18111, further specifications according to general tolerances DIN ISO 2768-m.

Technische Änderungen vorbehalten
Subject to technical modifications

Schnitt A-A

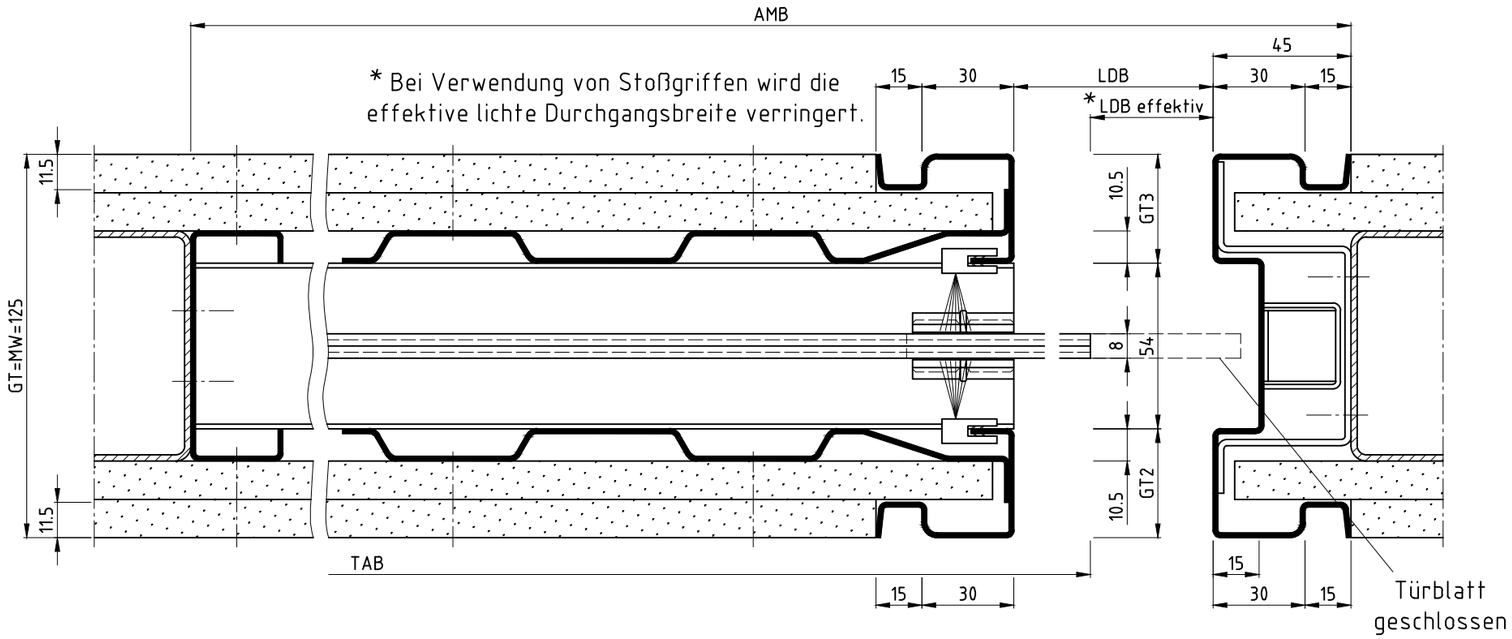

Schnitt B-B

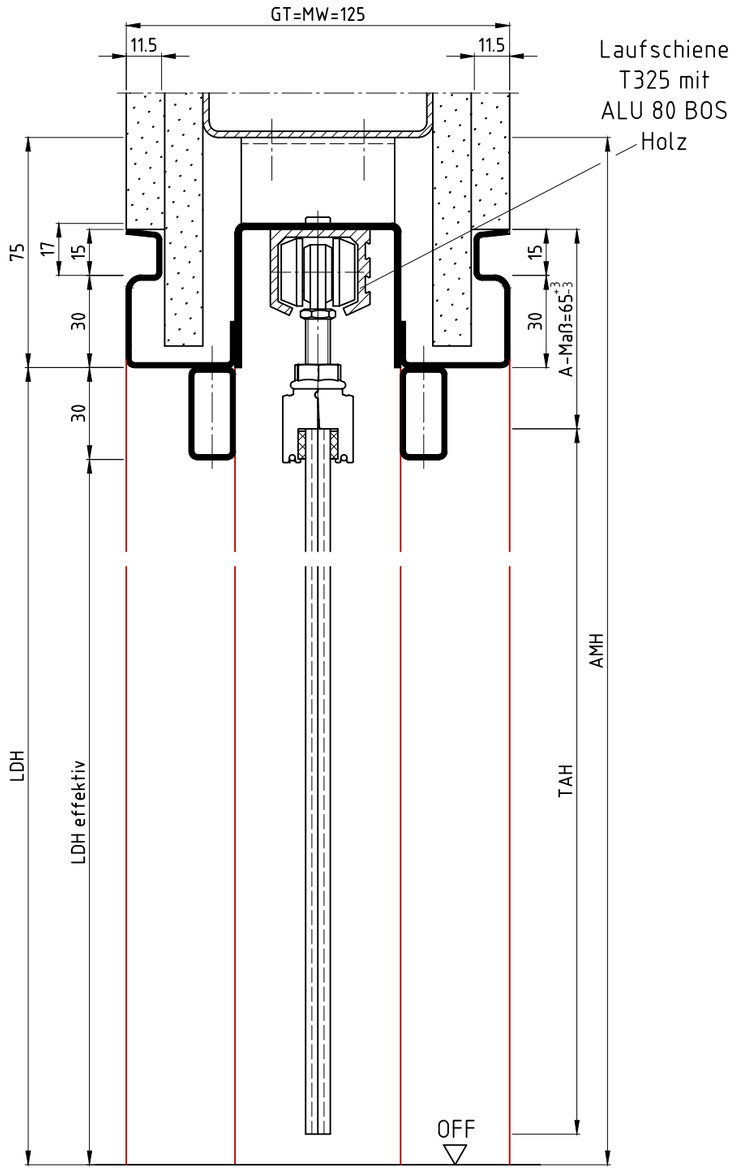

LDB	LDH	LDH effektiv	AMB	AMH	TAB	TAH
561	2015	1985	1354,5	2090	610	1985
686	2015	1985	1604,5	2090	735	1985
811	2015	1985	1854,5	2090	860	1985
936	2015	1985	2104,5	2090	985	1985
1061	2015	1985	2354,4	2090	1110	1985
561	2140	2110	1354,5	2215	610	2110
686	2140	2110	1604,5	2215	735	2110
811	2140	2110	1854,5	2215	860	2110
936	2140	2110	2104,5	2215	985	2110
1061	2140	2110	2354,5	2215	1110	2110

AMB= LDBx2+232,5
AMH= LDH+75
TAB= LDB+49
TAH= LDH effektiv

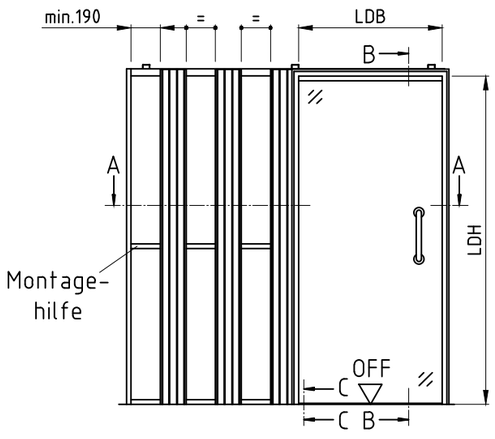

Ansicht: DIN rechts
spiegelbildlich: DIN links

Detail C-C
Führungszapfen

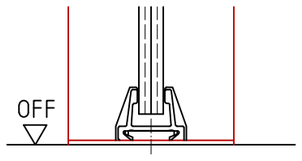

15NzlSidW
mit ALU 80 BOS Glas

Die Massiv- und Ständerwerkswände bzw. deren Profile müssen so ausgebildet sein, dass sie die statischen und dynamischen Kräfte, welche sich aus der Belastung des verwendeten Türelements ergeben, zuverlässig und nachhaltig aufnehmen können.

	Name	Datum/Date
Bearbeiter	L.Ni	18.01.2018
Prüfer	K.Wa	01.04.2019

REV.	Änderung	Name	Datum
K	Tiefe der Lamelle bemaßt	T.We	11.08.2022
J	2-flg. mit Glastürblatt eingef.	T.We	26.04.2021
I	A-Maß eingefügt	L.Ni	23.09.2020
H	2-flg. v.d. Wand raus gen.; überarbeitet	T.We	31.03.2020
G	2-flg. vor die Wand neu.; -E/-S raus	T.We	15.11.2019
F	2-flg. Variante eingefügt	T.We	16.10.2019
E	Revisionleiste Magneo Glas geändert	T.We	14.08.2019

LineaCompact
Ständerwerk
LineaCompact, stud wall

Zeich.Nr./Drawing No: D0005451.dwg-11/14 Rev.: K
ArtikelNr./Article No: Rev.:
Status: Freigegeben
Maßstab/Scale: 1:2

BOS Best Of Steel
Best Of Steel GmbH
D-48271 Emsdetten
www.BestOfSteel.de

Toleranzen für Stahlzargen nach DIN 18111, weitere Maßangaben nach Allgemeintoleranzen DIN ISO 2768-m.
Tolerances for steel frames according to DIN 18111, further specifications according to general tolerances DIN ISO 2768-m.

Technische Änderungen vorbehalten
Subject to technical modifications

Schnitt A-A

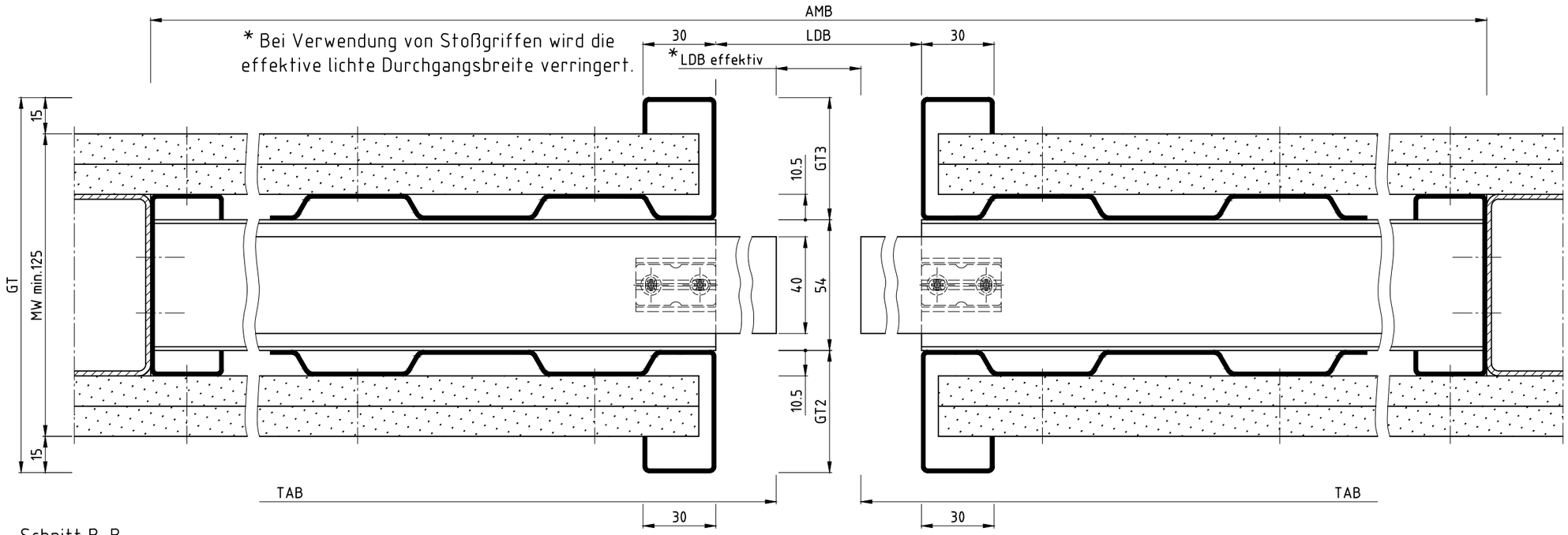

Schnitt B-B

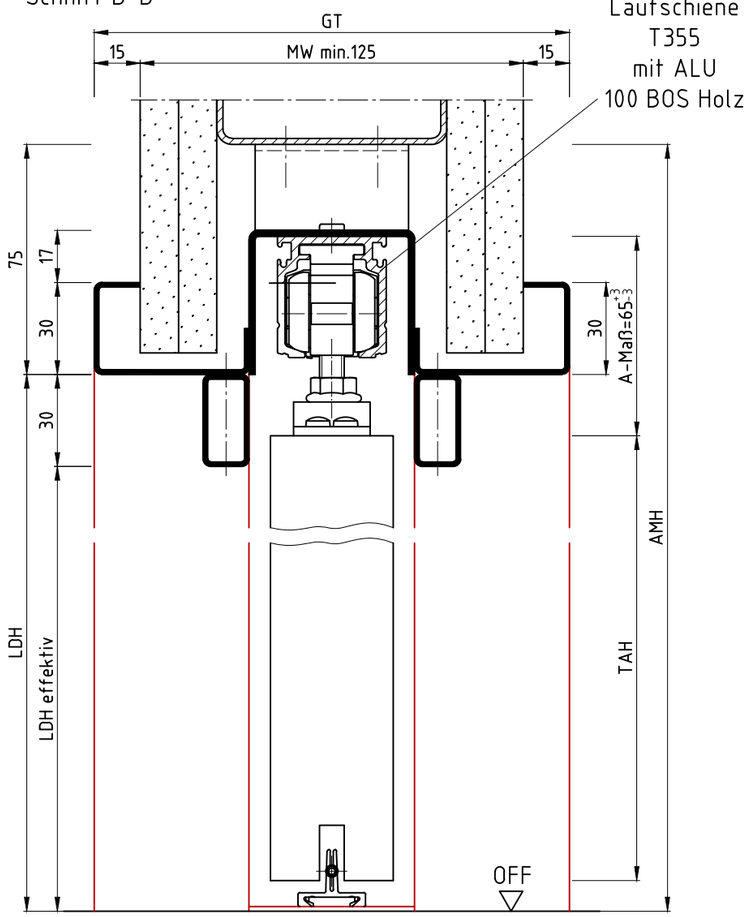

LDB	LDH	LDH effektiv	AMB	AMH	TAB (je Türblatt)	TAH
1165	2015	1985	2733	2090	610	1985
1415	2015	1985	3233	2090	735	1985
1665	2015	1985	3733	2090	860	1985
1915	2015	1985	4233	2090	985	1985
2165	2015	1985	4733	2090	1110	1985
1165	2140	2110	2733	2215	610	2110
1415	2140	2110	3233	2215	735	2110
1665	2140	2110	3733	2215	860	2110
1915	2140	2110	4233	2215	985	2110
2165	2140	2110	4733	2215	110	2110

AMB= LDBx2+403
AMH= LDH+75
TAB= LDB/2+27.5 (je Türblatt)
TAH= LDH effektiv

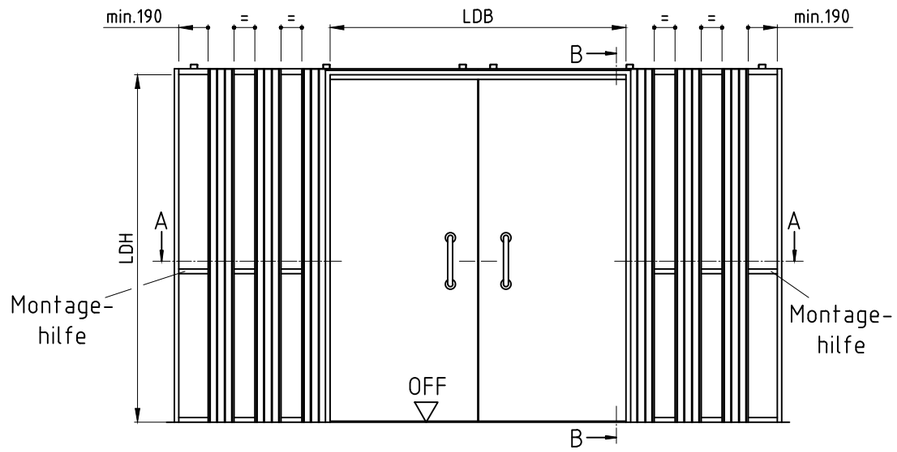

lSidW
mit ALU 100 BOS Holz, 2-flg.

Die Massiv- und Ständerwerkswände bzw. deren Profile müssen so ausgebildet sein, dass sie die statischen und dynamischen Kräfte, welche sich aus der Belastung des verwendeten Türelements ergeben, zuverlässig und nachhaltig aufnehmen können.

	Name	Datum/Date
Bearbeiter	L.Ni	18.01.2018
Prüfer	K.Wa	01.04.2019

REV.	Änderung	Name	Datum
K	Tiefe der Lamelle bemaßt	T.We	11.08.2022
J	2-flg. mit Glastürblatt eingef.	T.We	26.04.2021
I	A-Maß eingefügt	L.Ni	23.09.2020
H	2-flg. v.d. Wand raus gen.; überarbeitet	T.We	31.03.2020
G	2-flg. vor die Wand neu.; -E/-S raus	T.We	15.11.2019
F	2-flg. Variante eingefügt	T.We	16.10.2019
E	Revisionleiste Magneo Glas geändert	T.We	14.08.2019

LineaCompact
Ständerwerk
LineaCompact, stud wall

Zeich.Nr./Drawing No: D0005451.dwg-12/14 Rev.: K
ArtikelNr./Article No: Rev.:
Status: Freigegeben
Maßstab/Scale: 1:2

BOS Best Of Steel
Best Of Steel GmbH
D-48271 Emsdetten
www.BestOfSteel.de

Toleranzen für Stahlzargen nach DIN 18111, weitere Maßangaben nach Allgemeintoleranzen DIN ISO 2768-m.
Tolerances for steel frames according to DIN 18111, further specifications according to general tolerances DIN ISO 2768-m.

Technische Änderungen vorbehalten
Subject to technical modifications

Schnitt A-A

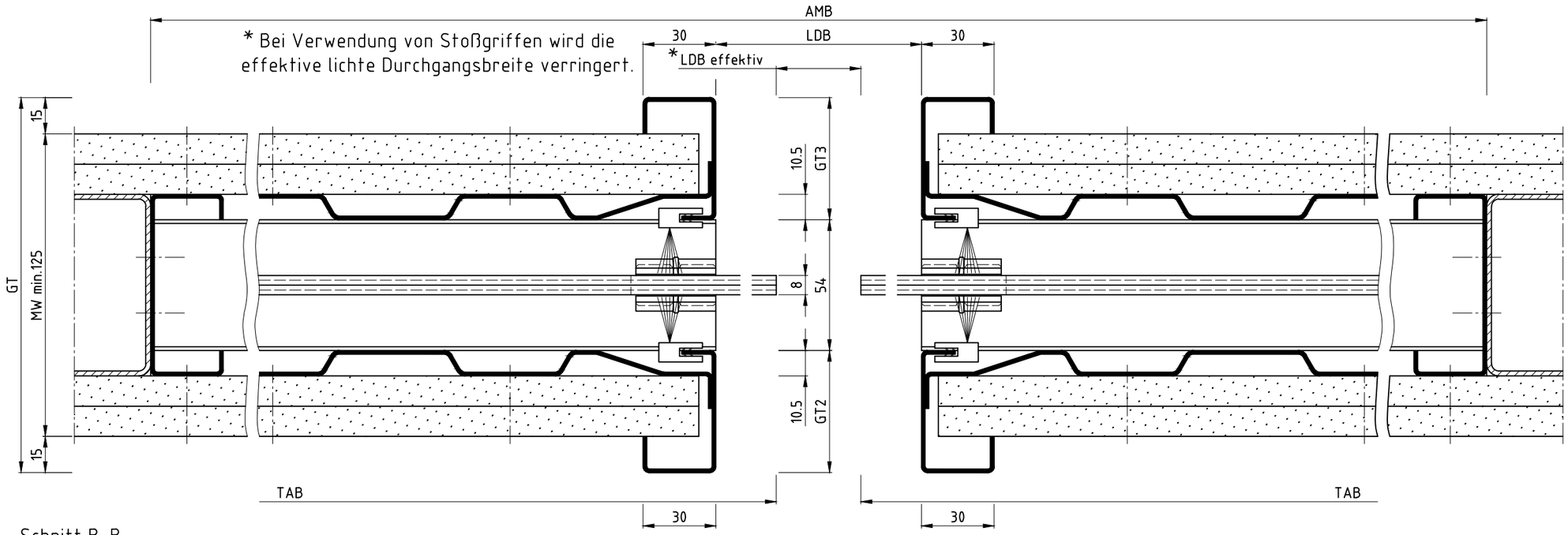

Schnitt B-B

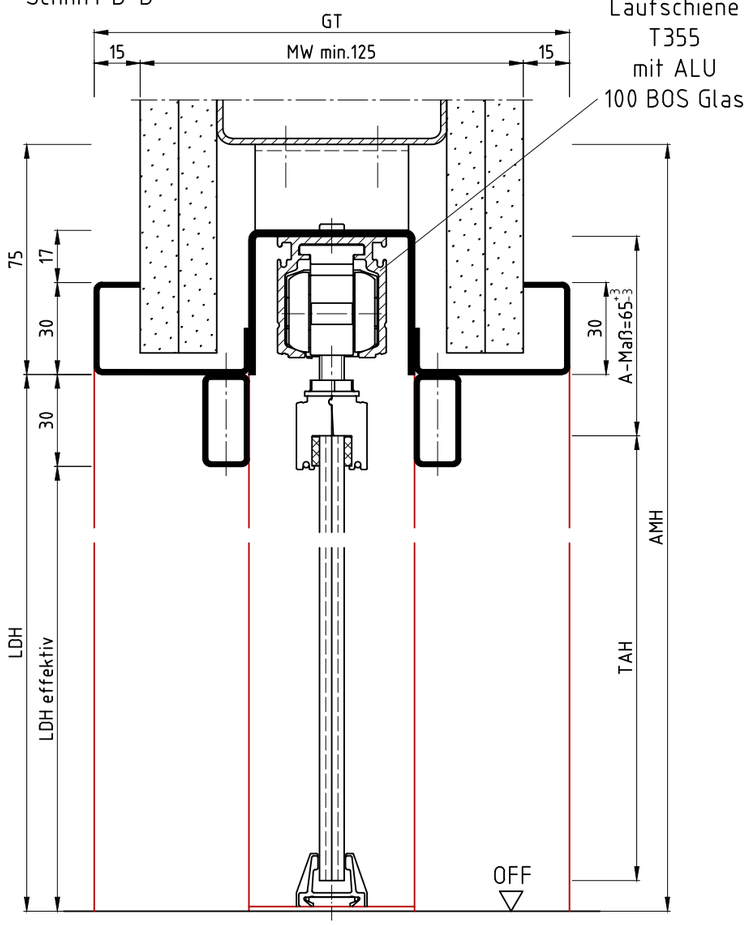

LDB	LDH	LDH effektiv	AMB	AMH	TAB (je Türblatt)	TAH
1165	2015	1985	2733	2090	610	1985
1415	2015	1985	3233	2090	735	1985
1665	2015	1985	3733	2090	860	1985
1915	2015	1985	4233	2090	985	1985
2165	2015	1985	4733	2090	1110	1985
1165	2140	2110	2733	2215	610	2110
1415	2140	2110	3233	2215	735	2110
1665	2140	2110	3733	2215	860	2110
1915	2140	2110	4233	2215	985	2110
2165	2140	2110	4733	2215	110	2110

AMB= LDBx2+403
AMH= LDH+75
TAB= LDB/2+27.5 (je Türblatt)
TAH= LDH effektiv

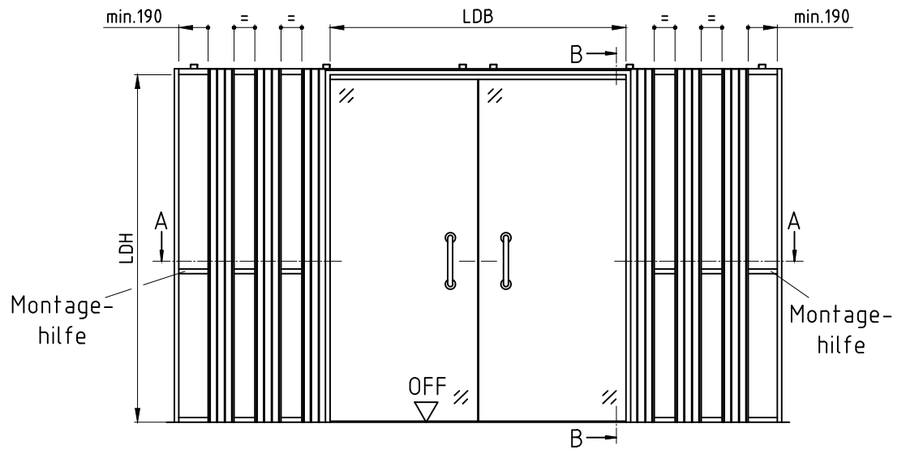

lSidW
mit ALU 100 BOS Glas, 2-flg.

Die Massiv- und Ständerwerkswände bzw. deren Profile müssen so ausgebildet sein, dass sie die statischen und dynamischen Kräfte, welche sich aus der Belastung des verwendeten Türelements ergeben, zuverlässig und nachhaltig aufnehmen können.

	Name	Datum/Date
Bearbeiter	L.Ni	18.01.2018
Prüfer	K.Wa	01.04.2019

REV.	Änderung	Name	Datum
K	Tiefe der Lamelle bemaßt	T.We	11.08.2022
J	2-flg. mit Glastürblatt eingef.	T.We	26.04.2021
I	A-Maß eingefügt	L.Ni	23.09.2020
H	2-flg. v.d. Wand raus gen.; überarbeitet	T.We	31.03.2020
G	2-flg. vor die Wand neu.; -E/-S raus	T.We	15.11.2019
F	2-flg. Variante eingefügt	T.We	16.10.2019
E	Revisionleiste Magneo Glas geändert	T.We	14.08.2019

LineaCompact
Ständerwerk
LineaCompact, stud wall

Zeich.Nr./Drawing No: D0005451.dwg-13/14 Rev.: K
ArtikelNr./Article No: Rev.:
Status: Freigegeben
Maßstab/Scale: 1:2

BOS Best Of Steel
Best Of Steel GmbH
D-48271 Emsdetten
www.BestOfSteel.de

Toleranzen für Stahlzargen nach DIN 18111, weitere Maßangaben nach Allgemeintoleranzen DIN ISO 2768-m.
Tolerances for steel frames according to DIN 18111, further specifications according to general tolerances DIN ISO 2768-m.

Technische Änderungen vorbehalten
Subject to technical modifications

Schnitt A-A

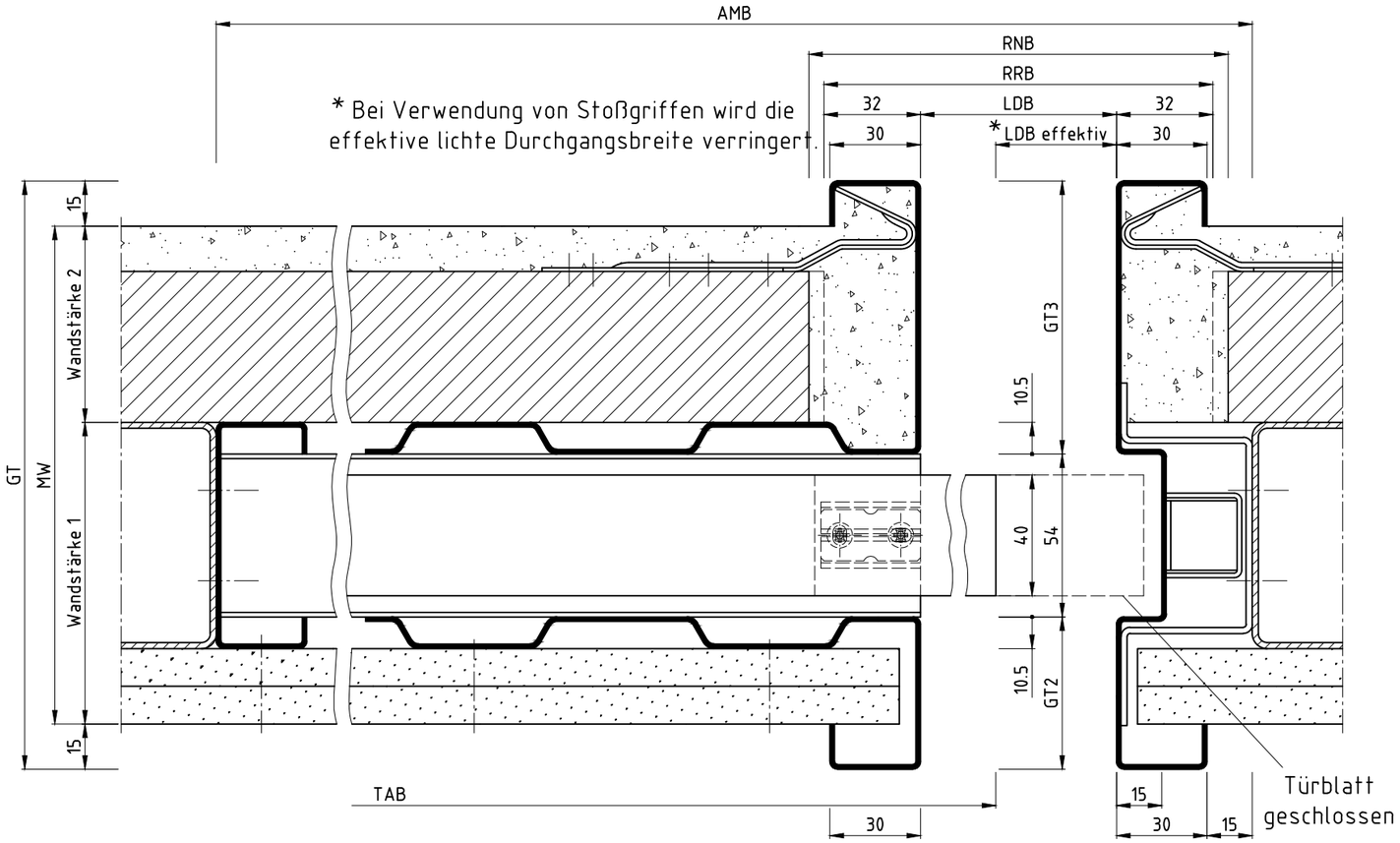

Schnitt B-B

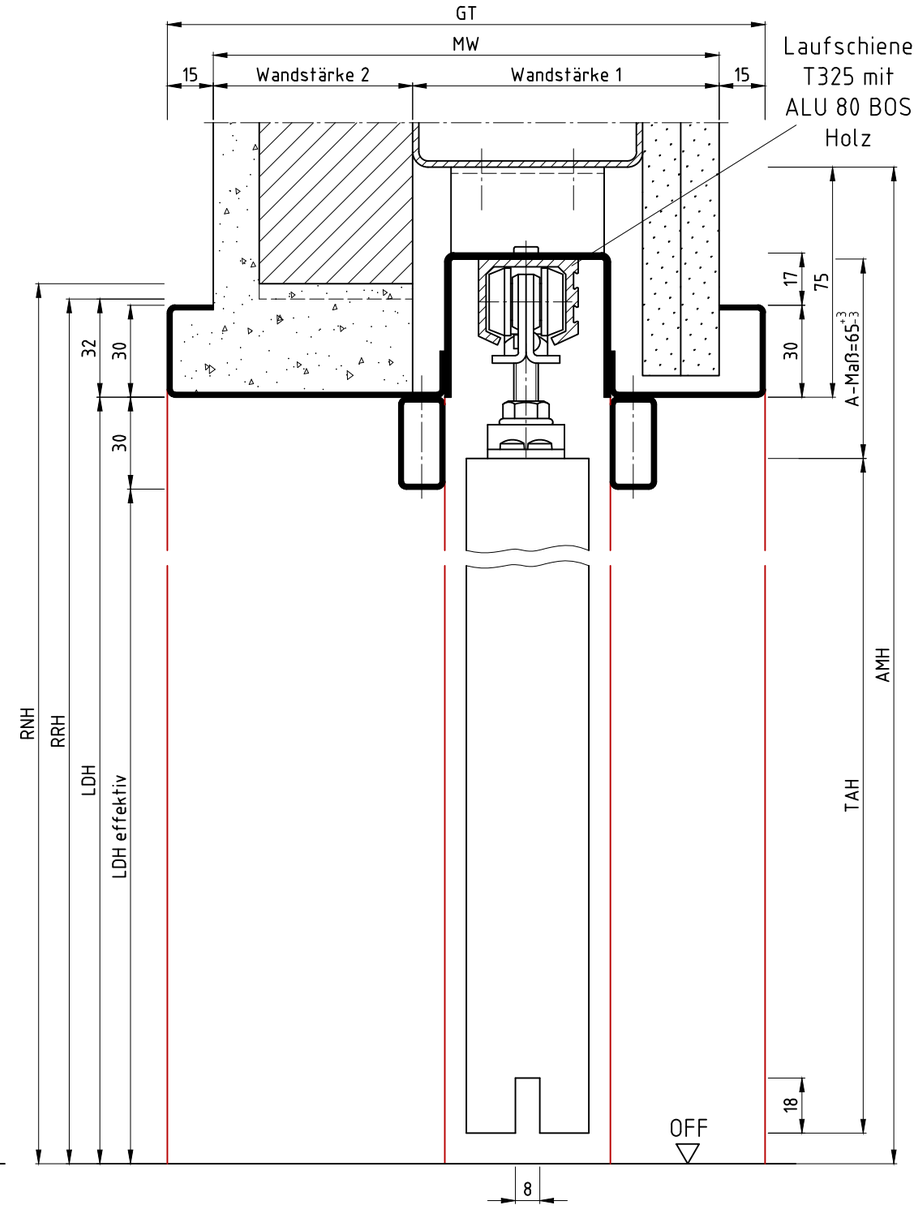

RRB	RRH	RNB	RNH	LDB	LDH	LDH effektiv	AMB	AMH	TAB	TAH
625	2047	635	2052	561	2015	1985	1354,5	2090	610	1985
750	2047	760	2052	686	2015	1985	1604,5	2090	735	1985
875	2047	885	2052	811	2015	1985	1854,5	2090	860	1985
1000	2047	1010	2052	936	2015	1985	2104,5	2090	985	1985
1125	2047	1135	2052	1061	2015	1985	2354,5	2090	1110	1985
625	2172	635	2177	561	2140	2110	1354,5	2215	610	2110
750	2172	760	2177	686	2140	2110	1604,5	2215	735	2110
875	2172	885	2177	811	2140	2110	1854,5	2215	860	2110
1000	2172	1010	2177	936	2140	2110	2104,5	2215	985	2110
1125	2172	1135	2177	1061	2140	2110	2354,5	2215	1110	2110

AMB= LDBx2+232,5
AMH= LDH+75
TAB= LDB+49
TAH= LDH effektiv

Detail C-C
Führungszapfen

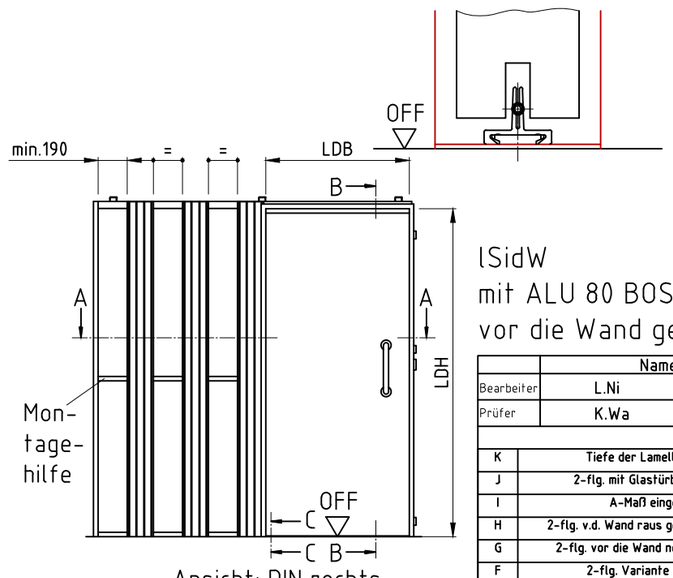

Ansicht: DIN rechts
spiegelbildlich: DIN links

lSidW
mit ALU 80 BOS Holz,
vor die Wand gesetzt

Die Massiv- und Ständerwerkswände bzw. deren Profile müssen so ausgebildet sein, dass sie die statischen und dynamischen Kräfte, welche sich aus der Belastung des verwendeten Türelements ergeben, zuverlässig und nachhaltig aufnehmen können.

	Name	Datum/Date
Bearbeiter	L.Ni	18.01.2018
Prüfer	K.Wa	01.04.2019

REV.	Änderung	Name	Datum
K	Tiefe der Lamelle bemaßt	T.We	11.08.2022
J	2-flg. mit Glastürblatt eingef.	T.We	26.04.2021
I	A-Maß eingefügt	L.Ni	23.09.2020
H	2-flg. v.d. Wand raus gen.; überarbeitet	T.We	31.03.2020
G	2-flg. vor die Wand neu.; -E/-S raus	T.We	15.11.2019
F	2-flg. Variante eingefügt	T.We	16.10.2019
E	Revisionleiste Magneo Glas geändert	T.We	14.08.2019

LineaCompact
Ständerwerk
LineaCompact, stud wall

Zeich.Nr./Drawing No: D0005451.dwg-14/14 Rev.: K
ArtikelNr./Article No: Rev.:
Status: Freigegeben
Maßstab/Scale: 1:2

BOS Best Of Steel
Best Of Steel GmbH
D-48271 Emsdetten
www.BestOfSteel.de

Toleranzen für Stahlzargen nach DIN 18111, weitere Maßangaben nach Allgemeintoleranzen DIN ISO 2768-m.
Tolerances for steel frames according to DIN 18111, further specifications according to general tolerances DIN ISO 2768-m.

Technische Änderungen vorbehalten
Subject to technical modifications