Horizontalschnitt

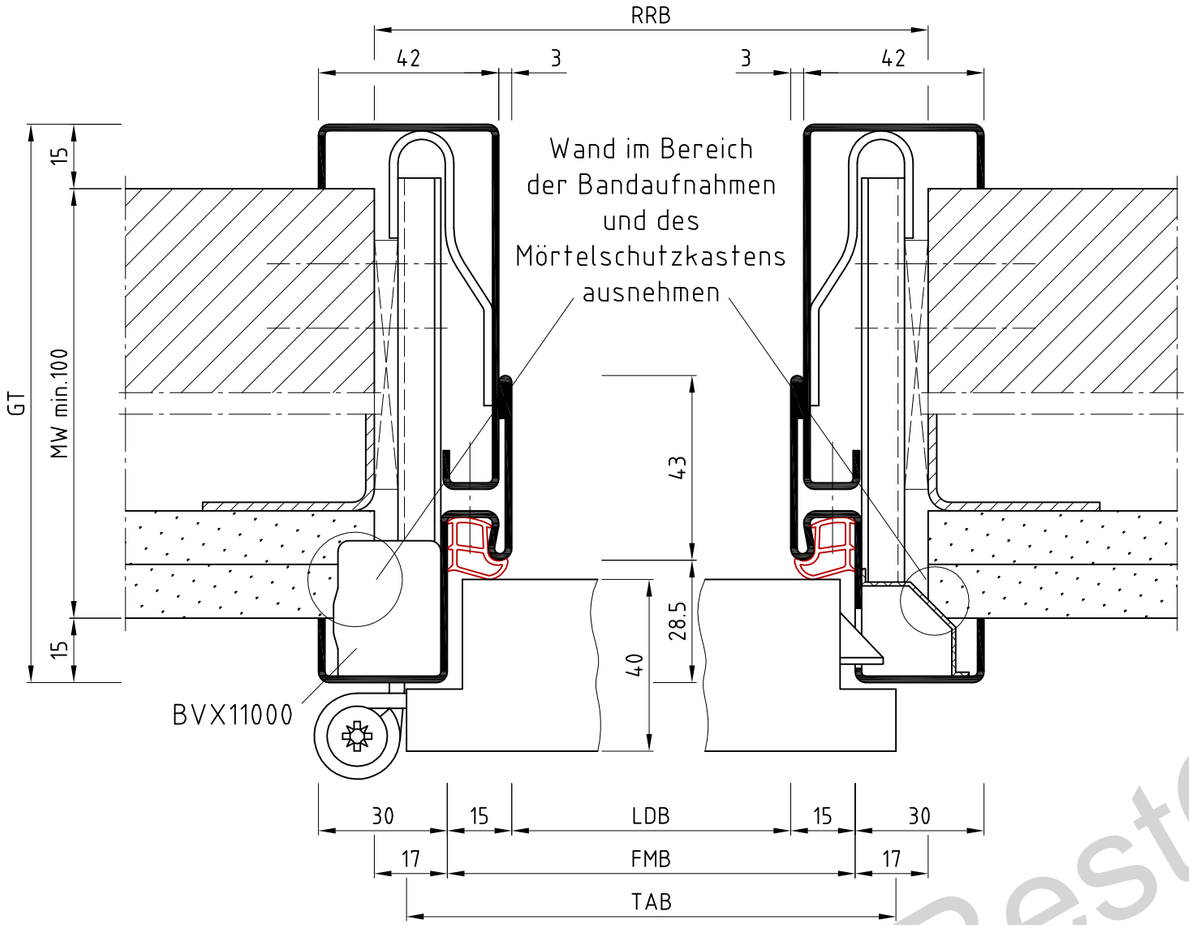

Vertikalschnitt

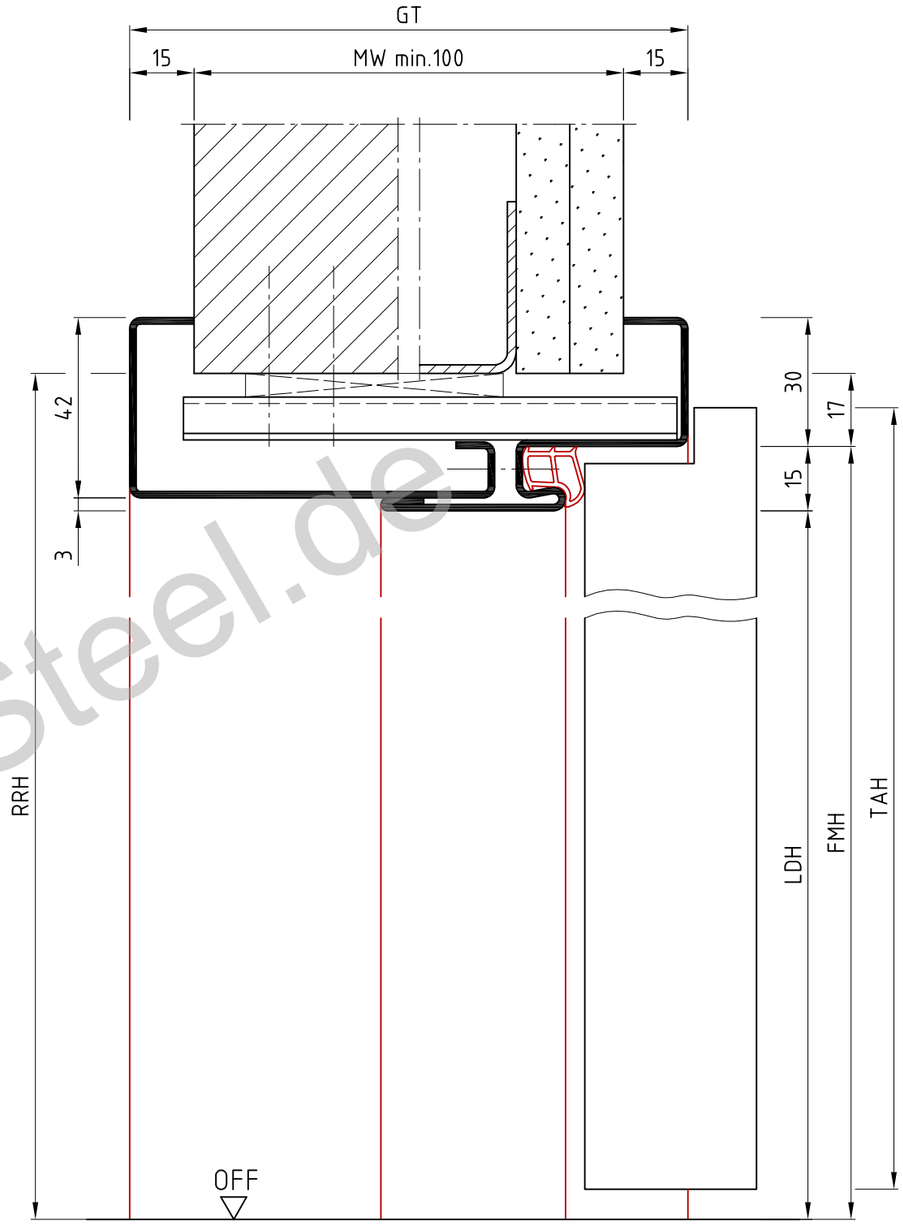

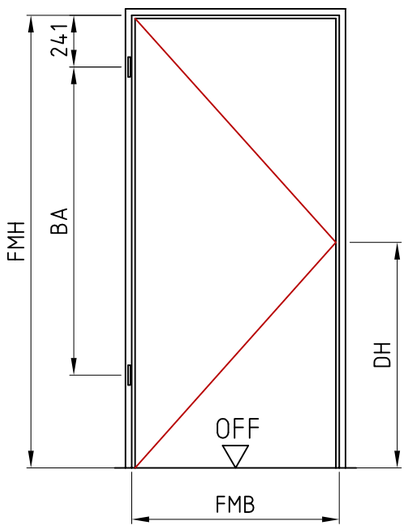

Ansicht: DIN links
spiegelbildlich: DIN rechts

Verstellbereich:
von -5 bis +15mm
anderer Verstellbereich möglich

Hinweis:
Wandaufbau und Sitz der Verschraubung zur bauseitigen Befestigung beachten!

Die Massiv- und Ständerwerkswände bzw. deren Profile müssen so ausgebildet sein, dass sie die statischen und dynamischen Kräfte, welche sich aus der Belastung des verwendeten Türelements ergeben, zuverlässig und nachhaltig aufnehmen können.

wkBud

	Name	Datum/Date
Bearbeiter	T.We	29.01.2019
Prüfer	S.Lö	11.02.2019

REV.	Änderung	Name	Datum
C	Hinterschale angepasst	S.Lö	20.05.2020
B	min.Maulweite angep.,MW+GK zusammen gef.	S.Lö	22.04.2020
A	pdf Datei hinzugefügt	T.We	12.02.2019

Umfassunsgzarge als Blockprofil
2-schalig mit Verstellbereich
two part split adjustable block frame

Zeich.Nr./Drawing No: D0012088.dwg -1/4 Rev.: C
ArtikelNr./Article No: [redacted] Rev.:
Maßstab/Scale: 1:1.5

BOS Best Of Steel
Best Of Steel GmbH
D-48271 Emsdetten
www.BestOfSteel.de

Toleranzen für Stahlzargen nach DIN 18111, weitere Maßangaben nach Allgemeintoleranzen DIN ISO 2768-m.
Tolerances for steel frames according to DIN 18111, further specifications according to general tolerances DIN ISO 2768-m.

Technische Änderungen vorbehalten
Subject to technical modifications

www.BestOfSteel.de

Horizontalschnitt

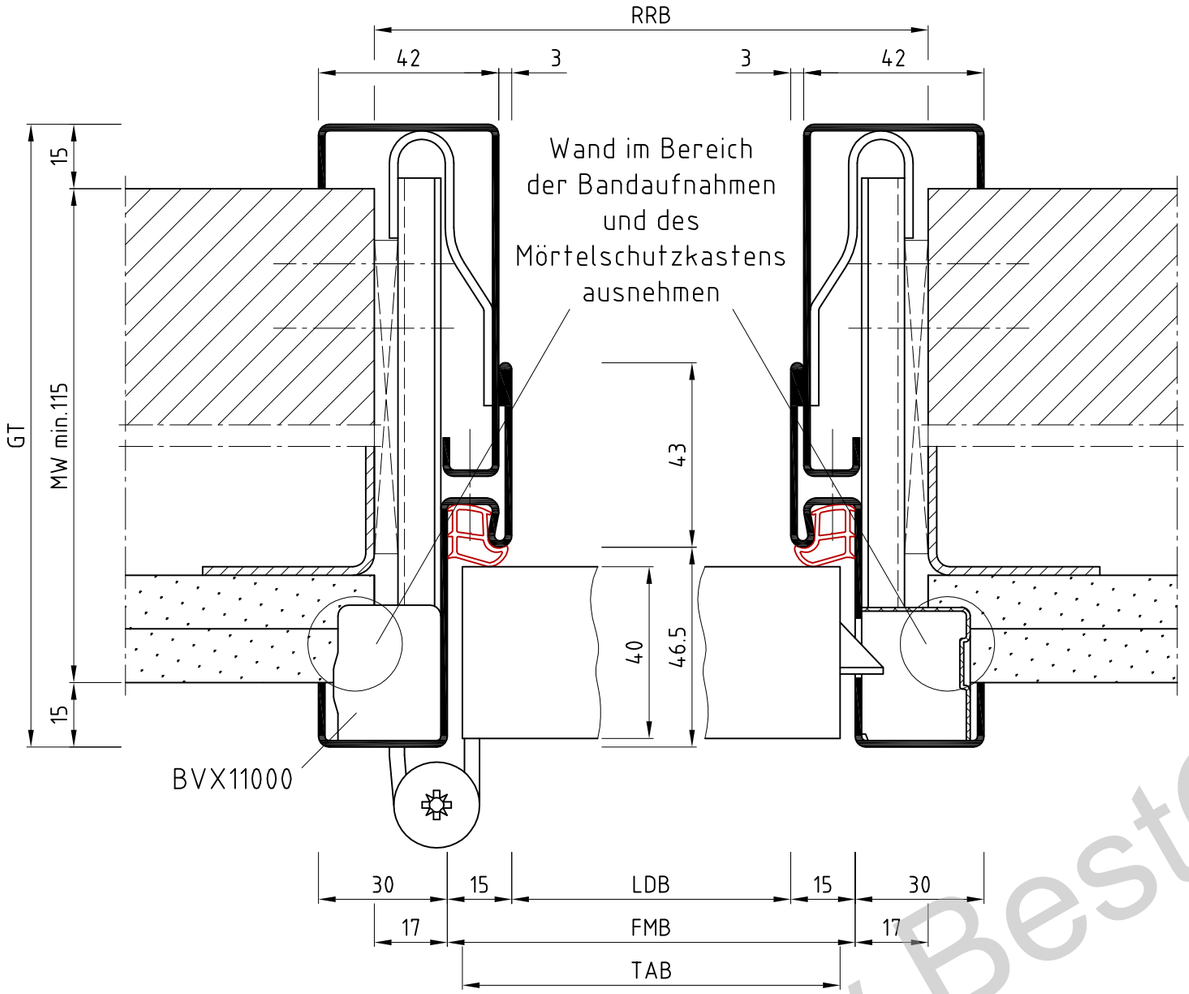

Vertikalschnitt

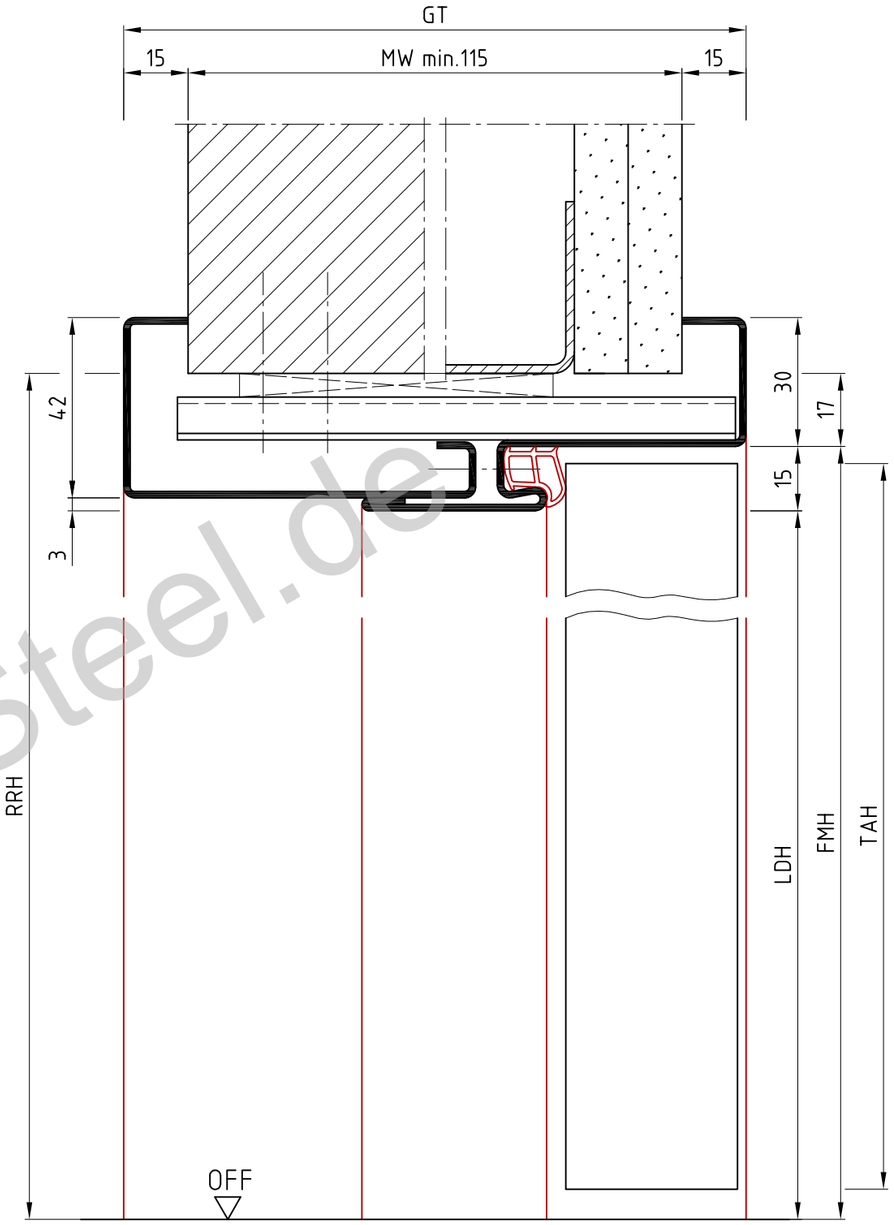

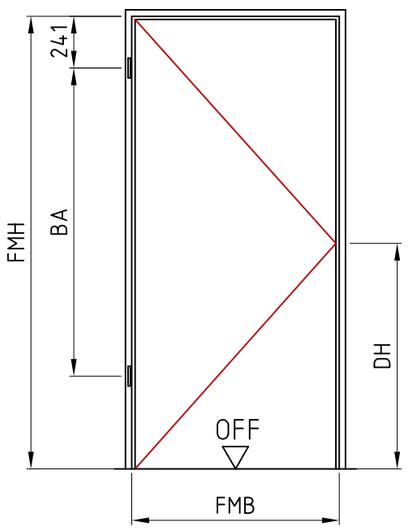

Ansicht: DIN links
spiegelbildlich: DIN rechts

Verstellbereich:
von -5 bis +15mm
anderer Verstellbereich möglich

Hinweis:
Wandaufbau und Sitz der Verschraubung zur bauseitigen Befestigung beachten!

Die Massiv- und Ständerwerkswände bzw. deren Profile müssen so ausgebildet sein, dass sie die statischen und dynamischen Kräfte, welche sich aus der Belastung des verwendeten Türelements ergeben, zuverlässig und nachhaltig aufnehmen können.

wkBsd

	Name	Datum/Date
Bearbeiter	T.We	29.01.2019
Prüfer	S.Lö	11.02.2019

Umfassunsgzarge als Blockprofil
2-schalig mit Verstellbereich
two part split adjustable block frame

Zeich.Nr./Drawing No: D0012088.dwg -2/4 Rev.: C
ArtikelNr./Article No: Rev.:
Maßstab/Scale: 1:1.5

REV.	Änderung	Name	Datum
C	Hinterschale angepasst	S.Lö	20.05.2020
B	min.Maulweite angep.,MW+GK zusammen gef.	S.Lö	22.04.2020
A	pdf Datei hinzugefügt	T.We	12.02.2019

BOS Best Of Steel
Best Of Steel GmbH
D-48271 Emsdetten
www.BestOfSteel.de

Toleranzen für Stahlzargen nach DIN 18111, weitere Maßangaben nach Allgemeintoleranzen DIN ISO 2768-m.
Tolerances for steel frames according to DIN 18111, further specifications according to general tolerances DIN ISO 2768-m.

Technische Änderungen vorbehalten
Subject to technical modifications

www.BestOfSteel.de

Horizontalschnitt

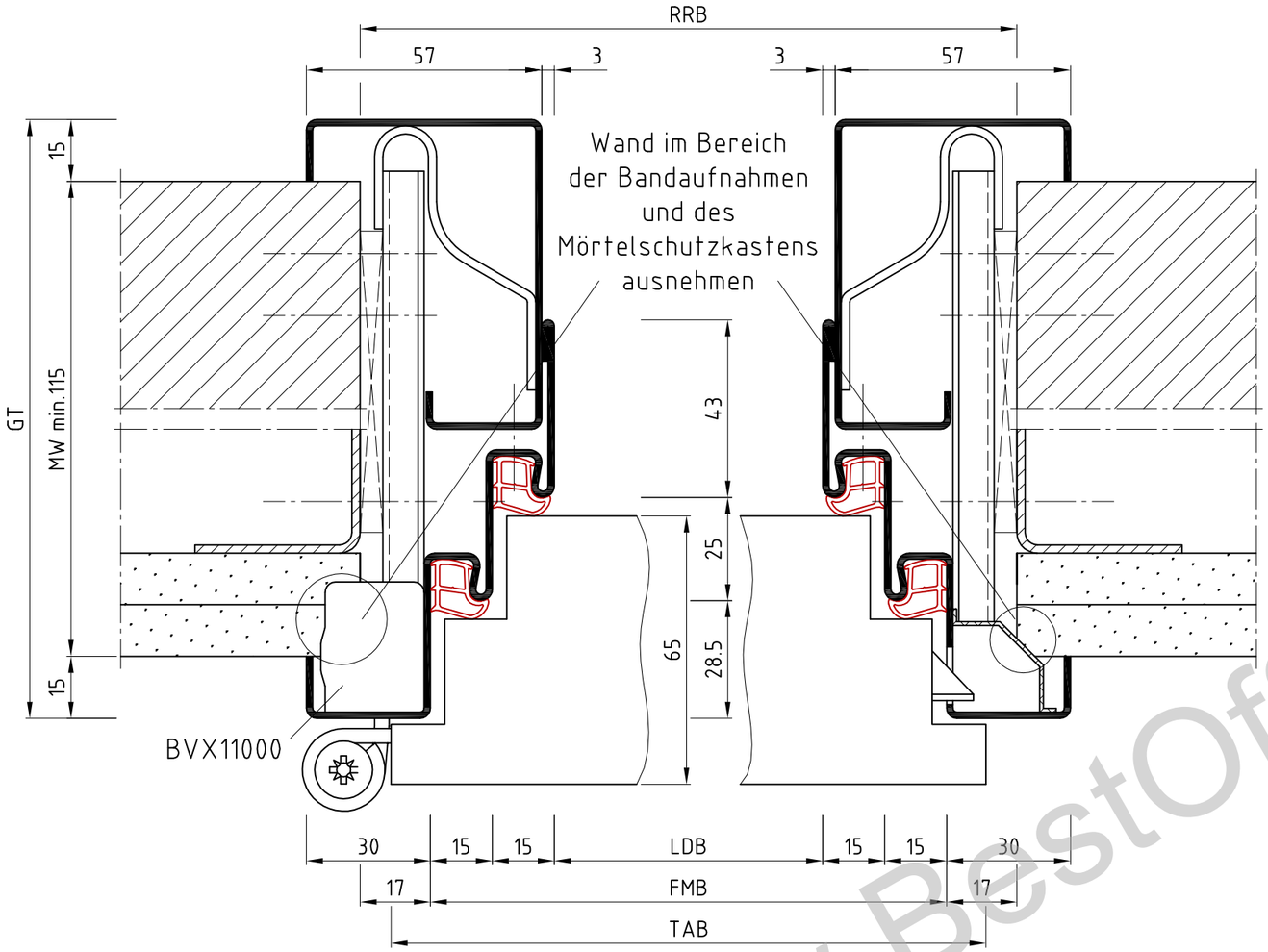

Vertikalschnitt

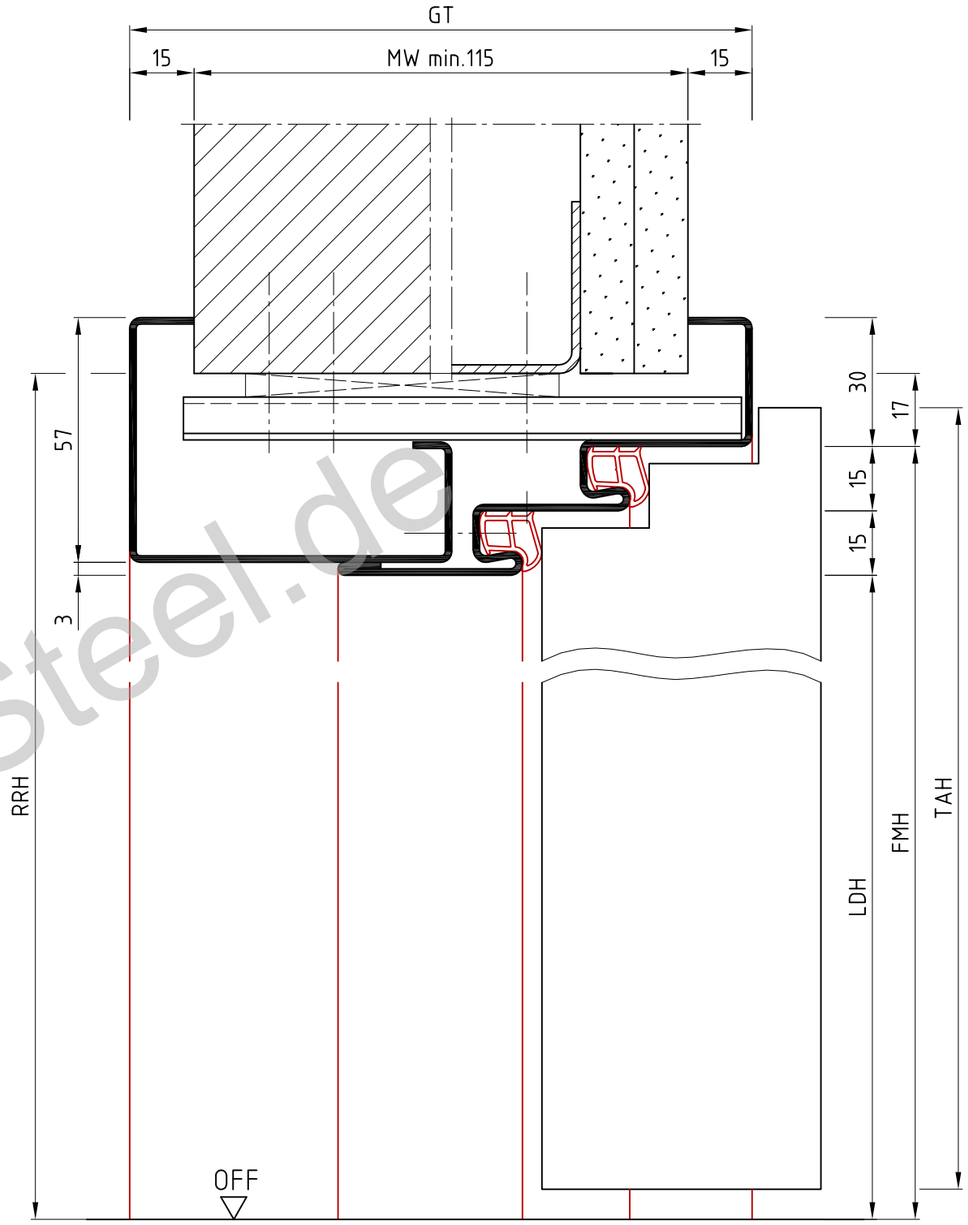

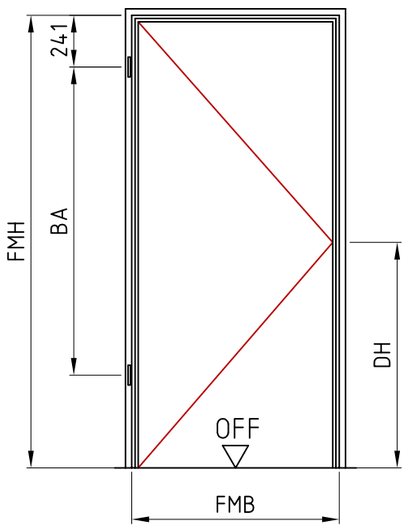

Ansicht: DIN links
spiegelbildlich: DIN rechts

Verstellbereich:
von -5 bis +15mm
anderer Verstellbereich möglich

Hinweis:
Wandaufbau und Sitz der Verschraubung zur bauseitigen Befestigung beachten!

wkBuFd

Die Massiv- und Ständerwerkswände bzw. deren Profile müssen so ausgebildet sein, dass sie die statischen und dynamischen Kräfte, welche sich aus der Belastung des verwendeten Türelements ergeben, zuverlässig und nachhaltig aufnehmen können.

	Name	Datum/Date
Bearbeiter	T.We	29.01.2019
Prüfer	S.Lö	11.02.2019

Umfassunsgzarge als Blockprofil
2-schalig mit Verstellbereich
two part split adjustable block frame

Zeich.Nr./Drawing No: D0012088.dwg -3/4 Rev.: C
ArtikelNr./Article No: Rev.:
Maßstab/Scale: 1:1.5

REV.	Änderung	Name	Datum
C	Hinterschale angepasst	S.Lö	20.05.2020
B	min.Maulweite angep.,MW+GK zusammen gef.	S.Lö	22.04.2020
A	pdf Datei hinzugefügt	T.We	12.02.2019

BOS Best Of Steel
Best Of Steel GmbH
D-48271 Emsdetten
www.BestOfSteel.de

Toleranzen für Stahlzargen nach DIN 18111, weitere Maßangaben nach Allgemeintoleranzen DIN ISO 2768-m.
Tolerances for steel frames according to DIN 18111, further specifications according to general tolerances DIN ISO 2768-m.

Technische Änderungen vorbehalten
Subject to technical modifications

www.BestOfSteel.de

Horizontalschnitt

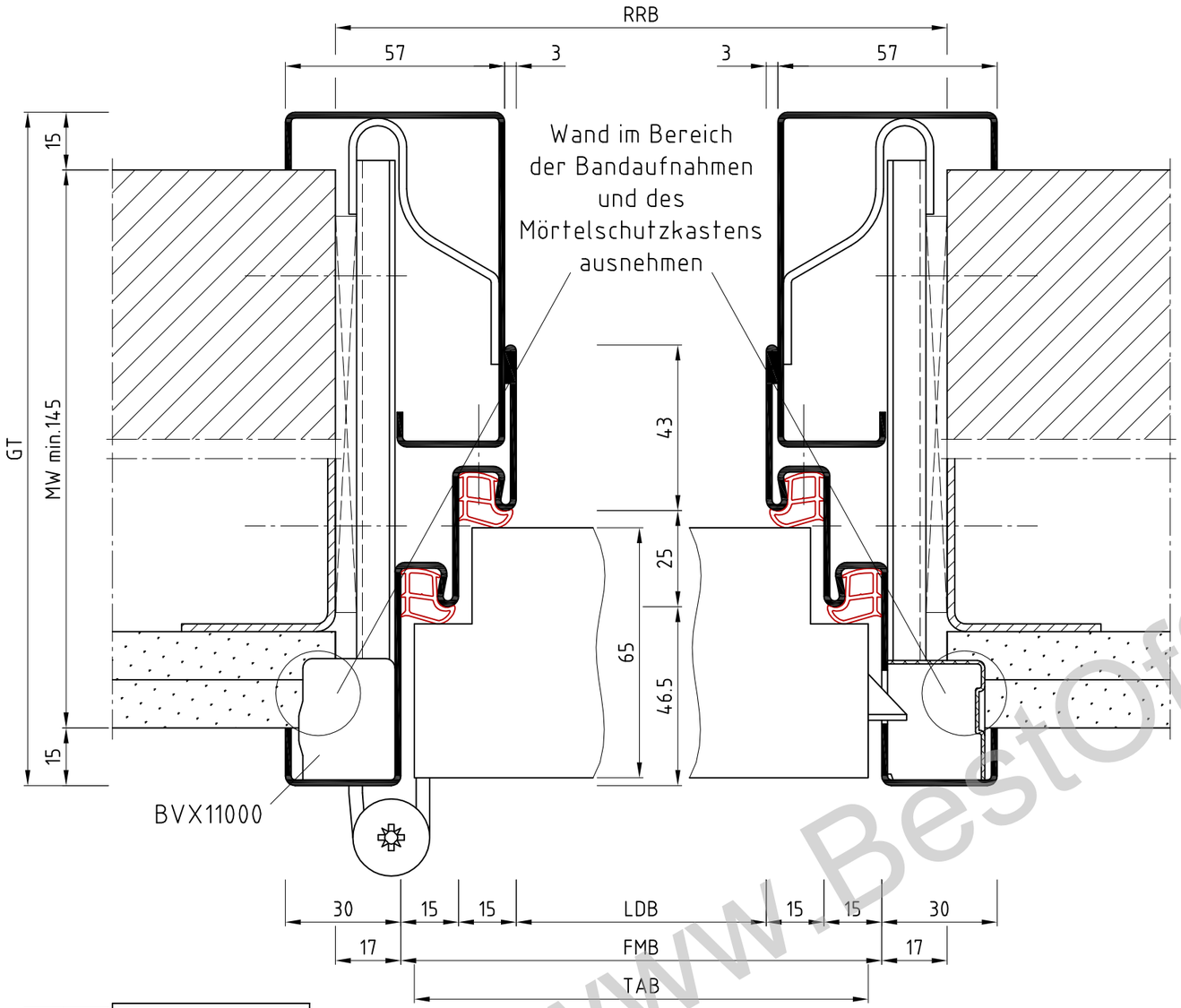

Vertikalschnitt

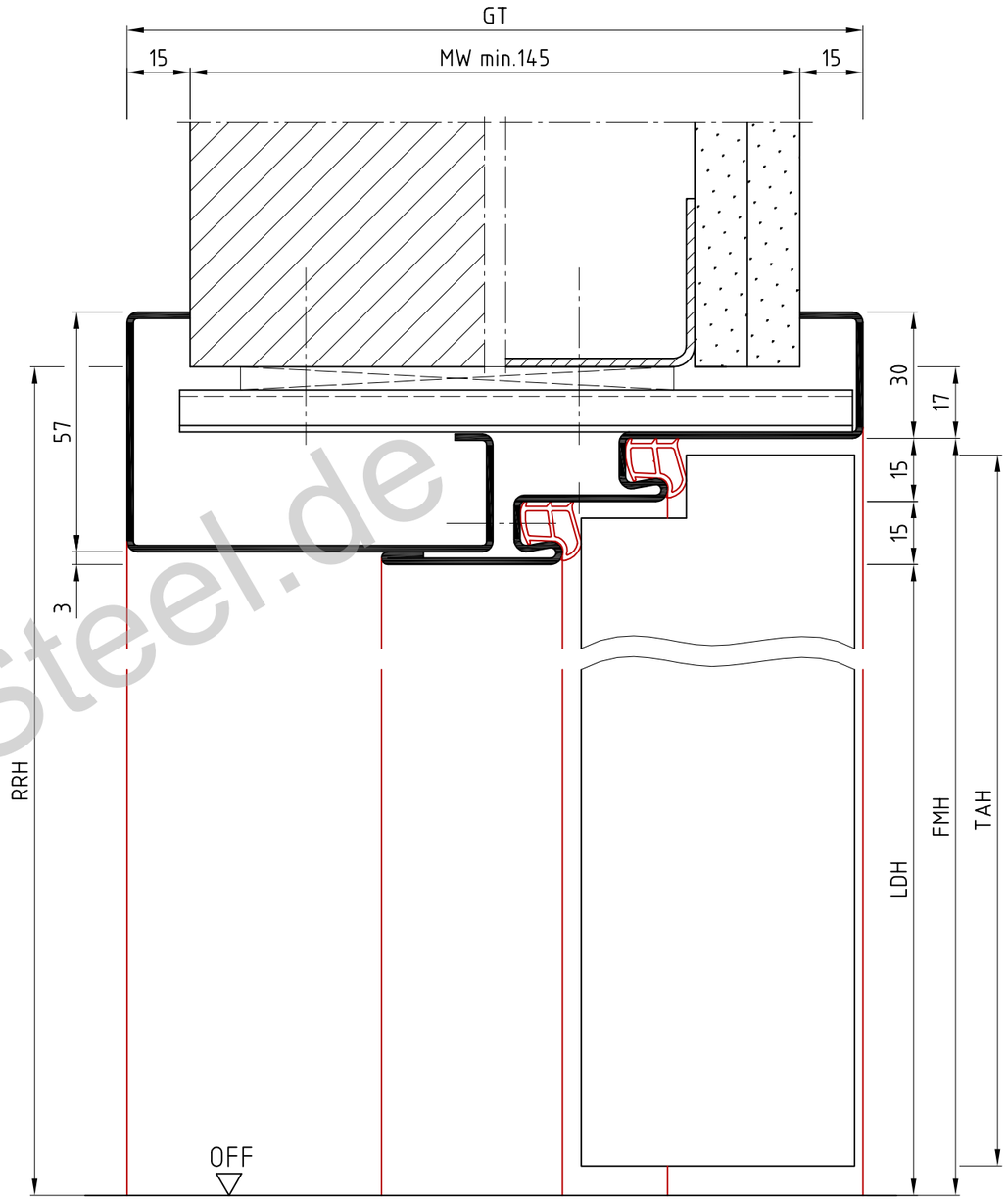

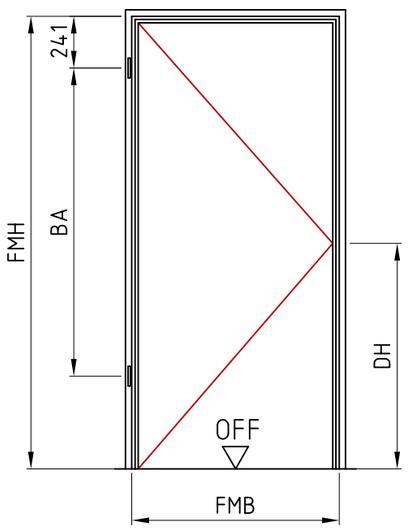

Ansicht: DIN links
spiegelbildlich: DIN rechts

Verstellbereich:
von -5 bis +15mm
anderer Verstellbereich möglich

Hinweis:
Wandaufbau und Sitz der Verschraubung zur bauseitigen Befestigung beachten!

Die Massiv- und Ständerwerkswände bzw. deren Profile müssen so ausgebildet sein, dass sie die statischen und dynamischen Kräfte, welche sich aus der Belastung des verwendeten Türelements ergeben, zuverlässig und nachhaltig aufnehmen können.

wkBsFd

	Name	Datum/Date
Bearbeiter	T.We	29.01.2019
Prüfer	S.Lö	11.02.2019

Umfassunsgzarge als Blockprofil
2-schalig mit Verstellbereich
two part split adjustable block frame

Zeich.Nr./Drawing No: D0012088.dwg -4/4 Rev.: C
ArtikelNr./Article No: Rev.:
Maßstab/Scale: 1:1.5

REV.	Änderung	Name	Datum
C	Hinterschale angepasst	S.Lö	20.05.2020
B	min.Maulweite angep.,MW+GK zusammen gef.	S.Lö	22.04.2020
A	pdf Datei hinzugefügt	T.We	12.02.2019

BOS Best Of Steel
Best Of Steel GmbH
D-48271 Emsdetten
www.BestOfSteel.de

Toleranzen für Stahlzargen nach DIN 18111, weitere Maßangaben nach Allgemeintoleranzen DIN ISO 2768-m.
Tolerances for steel frames according to DIN 18111, further specifications according to general tolerances DIN ISO 2768-m.

Technische Änderungen vorbehalten
Subject to technical modifications

www.BestOfSteel.de